TECNOSERVICE'21 srl
by Tinti Sergio
Via Carlo Pisacane, 134
61032 Fano (PU) Italy
P.IVA IT0200411413

Tel. +39 0721 805911
FAX +39 0721 809794
e-mail: staff@technochef.it
www.technochef.it
www.technochef.eu

Servizi e tecnologie per la ristorazione dal 1973 ... Services and Technologies for professional catering since 1973

SCHEDA TECNICA

Peso netto (Kg)	71
Peso lordo (Kg)	89,5
Larghezza (mm)	758
Profondità (mm)	393
Altezza (mm)	508

DESCRIZIONE PROFESSIONALE

Cutter Orizzontale con vasca inox da lt.12, 1 Velocità, 1.400 giri/min:
- **completamente realizzato in acciaio inox AISI 304**;
- **lame guidate da potente motore asincrono ventilato**;
- **robusta vasca in acciaio inox AISI 304**, smontabile;
- **coperchio in acciaio inox**, con calotta in Kepital alimentare ad alta resistenza;
- coperchio interbloccato facilmente smontabile per agevolarne pulizia e sanificazione;
- comandi con pulsanti inox IP 67;
- **mozzo con 3 lame di serie facilmente rimovibile** (configurabile a 2 lame);
- disponibili mozzi lame specifici per lavorazioni particolari;
- massima protezione infiltrazione liquidi sull'albero;
- **ideali per carni**, **pesce e verdure** ma **adatto anche a molteplici altre lavorazioni**;
- **disponibile con alimentazione Monofase V. 230/1** o **Trifase V. 400/3**.

Accessori/Optional:
- gambe inox con ruote e freno.
- mozzi con lame non affilate, dentate o smussate.

Marchio CE
Made in ITALY

MODELLI DISPONIBILI

SI-KATANA12M	**Cutter Orizzontale con vasca inox da lt.12, 1 Velocità, 1.440 giri/min, V.230/1, Kw.0,75, Peso 71 Kg, dim.mm.758x393x508h**	**€ 3.129,93** *+ IVA* € 3.818,51 IVA incl. **Spedizione in Italia:** compresa

		Consegna: da 4 a 9 giorni
SI-KATANA12T	**Cutter Orizzontale con vasca inox da lt.12, 1 Velocità, 1.440 giri/min, V.400/3, Kw.0,75, Peso 71 Kg, dim.mm.758x393x508h**	**€ 3.151,08** *+ IVA* € 3.844,32 IVA incl. **Spedizione in Italia:** compresa **Consegna:** da 4 a 9 giorni

ACCESSORI/OPTIONAL

CODICE/FOTO	DESCRIZIONE	PREZZO/CONSEGNA
SI-LF0221A12101010	**TECHNOCHEF - Mozzi completi 3 lame non affilate, Mod.LF0221A12101010**	**€ 51,44** *+ IVA* € 62,76 IVA incl. **Spedizione in Italia:** compresa **Consegna:** da 4 a 9 giorni
SI-LF0221A12131111	**TECHNOCHEF - Mozzi completi 3 lame dentate, Mod.LF0221A12131111**	**€ 75,75** *+ IVA* € 92,42 IVA incl. **Spedizione in Italia:** compresa **Consegna:** da 4 a 9 giorni
SI-LF0221A12232523	**TECHNOCHEF - Mozzi completi 3 lame smussate, Mod.LF0221A12232523**	**€ 76,40** *+ IVA* € 93,21 IVA incl. **Spedizione in Italia:** compresa **Consegna:** da 4 a 9 giorni
SI-LF022112122100	**TECHNOCHEF - Gambe per Cutter Orizzontale, Mod.LF022112122100**	**€ 412,74** *+ IVA* € 503,54 IVA incl. **Spedizione in Italia:** compresa **Consegna:** da 4 a 9 giorni

Mozzo a 3 lame

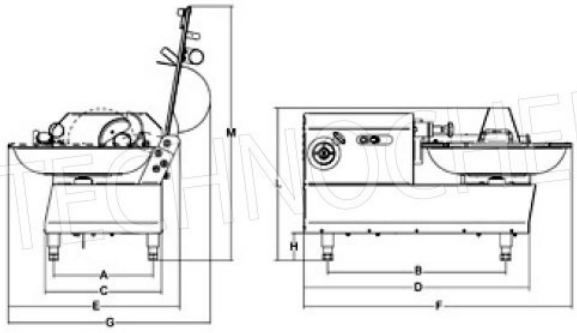

A mm 335

B mm 600

C mm 393

D mm 758

E mm 587

F mm 902

G mm 680

H mm 92

L mm 508

M mm 850