TECNOSERVICE'21 srl
by Tinti Sergio
Via Carlo Pisacane, 134
61032 Fano (PU) Italy
P.IVA IT0200411413

Tel. +39 0721 805911
FAX +39 0721 809794
e-mail: staff@technochef.it
www.technochef.it
www.technochef.eu

Servizi e tecnologie per la ristorazione dal 1973 ... Services and Technologies for professional catering since 1973

SCHEDA TECNICA

Alimentazione elettrica	Monofase
Volts	V 230/1
Frequenza (Hz)	50
Potenza elettrica (Kw)	1,5
Peso netto (Kg)	23
Larghezza (mm)	560
Profondità (mm)	319
Altezza (mm)	420

DESCRIZIONE PROFESSIONALE

Cutter Professionale con Vasca Inox da lt.9,4, Potente motore asincrono con inverter, 600÷3500 giri/min:

- **robusta struttura** in **alluminio pressofuso** ed **estruso**;
- motore e vasca affiancati che permettono di isolare dal calore il prodotto lavorato;
- **vasca in acciaio inox** con **fondo termico** e manici;
- capacità vasca lt 9,4;
- capienza utile vasca lt 5,4;
- **motori ventilati ad alto rendimento** per uso continuo;
- **robusti coltelli a lame curve in acciaio temprato** da coltelleria;
- **microinterruttore di sicurezza** su coperchio;
- **microinterruttore su leva**;
- coperchio in Tritan trasparente che permette ottima visibilità durante la lavorazione;
- **foro di aggiunta ingredienti su coperchio**;
- **potente motore asincrono con inverter** per un controllo della potenza a tutti i regimi di giri;
- **velocità di lavorazione fino a 3.500 giri/min**;
- **mozzo coltelli in acciaio inox**;
- spatola raschiatrice per la pulizia di vasca e coperchio durante la lavorazione.

In Dotazione:
- spatola e piastra affilatura lame.
- piastra affilatura lame.

Accessori/Optional:

- mozzo con lame dentate
- mozzo con lame forate
- mozzo per pesto
- mozzo per impasti

Marchio CE
Made in ITALY

CODICE	DESCRIZIONE	PREZZO/CONSEGNA
SI-CTRONIC9PLUS	Cutter Professionale con vasca inox da lt.9,4, potente motore asincrono con inverter, 600÷3500 giri/min , V.230/1, Kw.1,5, Peso 30 Kg, dim.mm.560x319x420h	**€ 1.620,53** *+ IVA* € 1.977,05 IVA incl. **Spedizione in Italia:** compresa **Consegna:** da 4 a 9 giorni

ACCESSORI/OPTIONAL

CODICE/FOTO	DESCRIZIONE	PREZZO/CONSEGNA
SI-MSC09AMOF 	**TECHNOCHEF - Mozzo completo di coltelli forati, Mod.MSC09AMOF**	**€ 75,75** *+ IVA* € 92,42 IVA incl. **Spedizione in Italia:** compresa **Consegna:** da 4 a 9 giorni
SI-MSC09AMOZ 	**TECHNOCHEF - Mozzo completo di coltelli dentati, Mod.MSC09AMOZ**	**€ 78,22** *+ IVA* € 95,43 IVA incl. **Spedizione in Italia:** compresa **Consegna:** da 4 a 9 giorni
SI-MSC09AMOI 	**TECHNOCHEF - Mozzo completo di coltelli per impasti, Mod.MSC09AMOI**	**€ 78,22** *+ IVA* € 95,43 IVA incl. **Spedizione in Italia:** compresa **Consegna:** da 4 a 9 giorni
SI-MSC09AMOP 	**TECHNOCHEF - Mozzo completo di coltelli per PESTO, Mod.MSC09AMOP**	**€ 100,99** *+ IVA* € 123,21 IVA incl. **Spedizione in Italia:** compresa **Consegna:** da 4 a 9 giorni

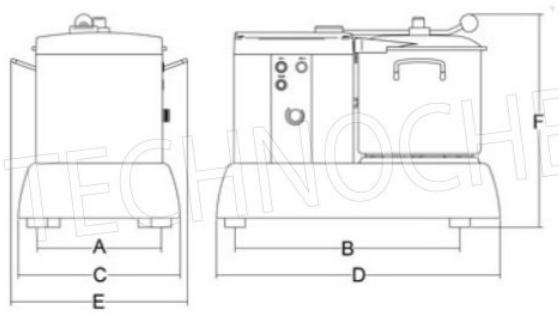

A mm 244

B mm 443

C mm 319

D mm 560

E mm 348

F mm 420

TECHNOCHEF.IT