TECNOSERVICE'21 srl
by Tinti Sergio
Via Carlo Pisacane, 134
61032 Fano (PU) Italy
P.IVA IT0200411413

Tel. +39 0721 805911
FAX +39 0721 809794
e-mail: staff@technochef.it
www.technochef.it
www.technochef.eu

Servizi e tecnologie per la ristorazione dal 1973 ... Services and Technologies for professional catering since 1973

SCHEDA TECNICA

Alimentazione elettrica	Monofase
Volts	V 230/1
Frequenza (Hz)	50
Potenza elettrica (Kw)	0,37
Peso netto (Kg)	10
Peso lordo (Kg)	11,5

DESCRIZIONE PROFESSIONALE

CUTTER Professionale con Vasca da lt.3,2, **1 Velocità**, **2.800 giri/mni**:
- **basamento e vasca** in **ABS termoresistente**;
- **coperchio in policarbonato con foro** per l'aggiunta di ingredienti durante la lavorazione;
- **coperchio e vasca interbloccati** ma **facilmente smontabili** per le operazioni di pulizia;
- **freno motore**;
- comandi con NVR, 24 Volt, IP 67.

In Dotazione:
- mozzo con coltelli in acciaio inox.
- mozzo per montare in ABS.
- paletta.

Accessori/Optional:
- Pala raschiatrice smontabile

Marchio CE
Made in ITALY

CODICE	DESCRIZIONE	PREZZO/CONSEGNA
SI-BLITZ	Cutter Professionale in ABS con vasca da lt.3,2, 1 Velocità, 2.800 giri/min, V.230/1, Kw.0,37, Peso 10 Kg, dim.mm.240x240x355h	**€ 422,27** *+ IVA* € 515,17 IVA incl. **Spedizione in Italia:** compresa **Consegna:** da 4 a 9 giorni

ACCESSORI/OPTIONAL		
CODICE/FOTO	DESCRIZIONE	PREZZO/CONSEGNA
SI-IB4003030	**TECHNOCHEF - Pala raschiatrice smontabile, Mod.IB4003030**	**€ 29,47** *+ IVA* € 35,95 IVA incl. **Spedizione in Italia:** compresa **Consegna:** da 4 a 9 giorni

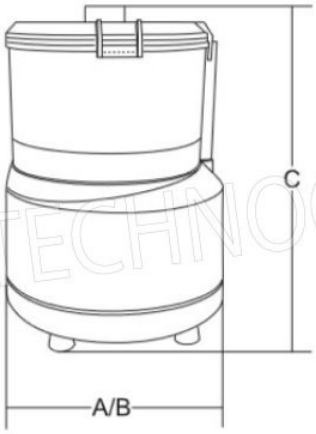

A mm 240

B mm 240

C mm 355

TECHNOCHEF.IT