TECNOSERVICE'21 srl
by Tinti Sergio
Via Carlo Pisacane, 134
61032 Fano (PU) Italy
P.IVA IT0200411413

Tel. +39 0721 805911
FAX +39 0721 809794
e-mail: staff@technochef.it
www.technochef.it
www.technochef.eu

Servizi e tecnologie per la ristorazione dal 1973 ... Services and Technologies for professional catering since 1973

DESCRIZIONE PROFESSIONALE

SCAFFALE INOX 304 a BULLONE, **RIPIANI LISCI**, **Moduli con 4 ripiani**, **PROFONDITA' 30 cm**, **ALTEZZA cm 200**:
.

- Scaffalatura modulare a bullone realizzata in **acciaio inox AISI 304 Lucido**;
- **Gamma completa** con **lunghezza da cm 60 a cm 200**;
- **Fiancate con montanti H 200 cm**, **spessore 15/10**, completi di bulloni e piedini plastica;
- **Ripiani lisci spessore 8/10**, bordi antitaglio, **profondità cm 30**;
- **Possibilità di aggiungere ulteriori ripiani** al Modulo;
- **Possibilità di creare una Composizione** allungando il Modulo a destra o Sinistra;
- **Possibilità di creare Composizioni ad Angolo e ad U**, utilizzando l'apposito sistema di sostegno per angolo.

Accessori/Optional:

- ripiano liscio, montaggio a bullone, cm 60x30
- ripiano liscio, montaggio a bullone, cm 70x30
- ripiano liscio, montaggio a bullone, cm 80x30
- ripiano liscio, montaggio a bullone, cm 90x30
- ripiano liscio, montaggio a bullone, cm 100x30
- ripiano liscio, montaggio a bullone, cm 110x30
- ripiano liscio, montaggio a bullone, cm 120x30
- ripiano liscio, montaggio a bullone, cm 130x30
- ripiano liscio, montaggio a bullone, cm 140x30
- ripiano liscio, montaggio a bullone, cm 160x30
- ripiano liscio, montaggio a bullone, cm 180x30
- ripiano liscio, montaggio a bullone, cm 200x30
- fiancata completa H 200 cm
- kit 4 bulloni inox
- kit per montaggio ripiano ad angolo

Marchio CE
Made in Italy

MODELLI DISPONIBILI

IP-4696030B	**TECHNOCHEF - Scaffale inox 304, montaggio a bullone, modulo di cm 60x30x200h**	**€ 250,58** *+ IVA* € 305,71 IVA incl. **Spedizione in Italia:** compresa **Consegna:** da 8 a 15 giorni
IP-4697030B	**TECHNOCHEF - Scaffale inox 304, montaggio a bullone, modulo di cm 70x30x200h**	**€ 263,37** *+ IVA* € 321,31 IVA incl. **Spedizione in Italia:** compresa **Consegna:** da 8 a 15 giorni
IP-4698030B	**TECHNOCHEF - Scaffale inox 304, montaggio a bullone, modulo di cm 80x30x200h**	**€ 273,43** *+ IVA* € 333,58 IVA incl. **Spedizione in Italia:** compresa **Consegna:** da 8 a 15 giorni
IP-4699030B	**TECHNOCHEF - Scaffale inox 304, montaggio a bullone, modulo di cm 90x30x200h**	**€ 291,54** *+ IVA* € 355,68 IVA incl. **Spedizione in Italia:** compresa **Consegna:** da 8 a 15 giorni
IP-46910030B	**TECHNOCHEF - Scaffale inox 304, montaggio a bullone, modulo di cm 100x30x200h**	**€ 298,76** *+ IVA* € 364,49 IVA incl. **Spedizione in Italia:** compresa **Consegna:** da 8 a 15 giorni
IP-46911030B	**TECHNOCHEF - Scaffale inox 304, montaggio a bullone, modulo di cm 110x30x200h**	**€ 315,05** *+ IVA* € 384,36 IVA incl. **Spedizione in Italia:** compresa **Consegna:** da 8 a 15 giorni
IP-46912030B	**TECHNOCHEF - Scaffale inox 304, montaggio a bullone, modulo di cm 120x30x200h**	**€ 325,90** *+ IVA* € 397,60 IVA incl. **Spedizione in Italia:** compresa **Consegna:** da 8 a 15 giorni
IP-46913030B	**TECHNOCHEF - Scaffale inox 304, montaggio a bullone, modulo di cm 130x30x200h**	**€ 340,38** *+ IVA* € 415,26 IVA incl. **Spedizione in Italia:** compresa **Consegna:** da 8 a 15 giorni
IP-46914030B	**TECHNOCHEF - Scaffale inox 304, montaggio a bullone, modulo di cm 140x30x200h**	**€ 378,38** *+ IVA* € 461,62 IVA incl. **Spedizione in Italia:** compresa **Consegna:** da 8 a 15 giorni

IP-46916030B	**TECHNOCHEF - Scaffale inox 304, montaggio a bullone, modulo di cm 160x30x200h**	**€ 378,38** *+ IVA* € 461,62 IVA incl. **Spedizione in Italia:** compresa **Consegna:** da 8 a 15 giorni
IP-46918030B	**TECHNOCHEF - Scaffale inox 304, montaggio a bullone, modulo di cm 180x30x200h**	**€ 409,15** *+ IVA* € 499,16 IVA incl. **Spedizione in Italia:** compresa **Consegna:** da 8 a 15 giorni
IP-46920030B	**TECHNOCHEF - Scaffale inox 304, montaggio a bullone, modulo di cm 200x30x200h**	**€ 438,10** *+ IVA* € 534,48 IVA incl. **Spedizione in Italia:** compresa **Consegna:** da 8 a 15 giorni

ACCESSORI/OPTIONAL

CODICE/FOTO	DESCRIZIONE	PREZZO/CONSEGNA
IP-96815x4 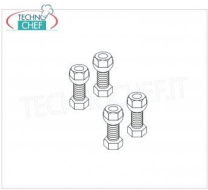	**TECHNOCHEF - Kit 4 Bulloni Inox, Mod.96815x4**	**€ 1,68** *+ IVA* € 2,05 IVA incl. **Spedizione in Italia:** compresa **Consegna:** da 4 a 9 giorni
IP-97013 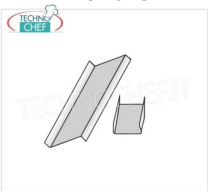	**TECHNOCHEF - Kit per Montaggio Ripiano ad Angolo, Mod.97013**	**€ 7,58** *+ IVA* € 9,25 IVA incl. **Spedizione in Italia:** compresa **Consegna:** da 4 a 9 giorni
IP-696030	**TECHNOCHEF - Ripiano liscio Inox 304 per scaffale, cm 60x30, Mod.696030**	**€ 32,94** *+ IVA* € 40,19 IVA incl. **Spedizione in Italia:** compresa **Consegna:** da 4 a 9 giorni
IP-697030	**TECHNOCHEF - Ripiano liscio inox 304 per scaffale da cm 70x30, Mod.697030**	**€ 36,23** *+ IVA* € 44,20 IVA incl. **Spedizione in Italia:** compresa **Consegna:** da 4 a 9 giorni
IP-698030	**TECHNOCHEF - Ripiano liscio inox 304 per scaffale, cm 80x30, Mod.698030**	**€ 39,51** *+ IVA* € 48,20 IVA incl. **Spedizione in Italia:** compresa **Consegna:** da 4 a 9 giorni

IP-699030	**TECHNOCHEF - Ripiano liscio inox 304 per scaffale, cm 90x30, Mod.699030**	**€ 43,79** *+ IVA* € 53,42 IVA incl. **Spedizione in Italia:** compresa **Consegna:** da 4 a 9 giorni
IP-6910030	**TECHNOCHEF - Ripiano liscio inox 304 per scaffale, cm 100x30, Mod.6910030**	**€ 45,66** *+ IVA* € 55,71 IVA incl. **Spedizione in Italia:** compresa **Consegna:** da 4 a 9 giorni
IP-6911030	**TECHNOCHEF - Ripiano liscio inox 304 per scaffale, cm 110x30, Mod.6911030**	**€ 49,86** *+ IVA* € 60,83 IVA incl. **Spedizione in Italia:** compresa **Consegna:** da 4 a 9 giorni
IP-6912030	**TECHNOCHEF - Ripiano liscio inox 304 per scaffale, cm 120x30, Mod.6912030**	**€ 52,67** *+ IVA* € 64,26 IVA incl. **Spedizione in Italia:** compresa **Consegna:** da 4 a 9 giorni
IP-96200x2+96900x2 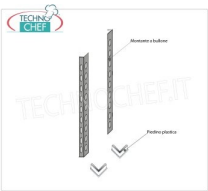	**TECHNOCHEF - Fiancata-Spalla per Scaffali a Bullone Inox 304, Mod.96200x2+96900x2**	**€ 55,81** *+ IVA* € 68,09 IVA incl. **Spedizione in Italia:** compresa **Consegna:** da 4 a 9 giorni
IP-6914030	**TECHNOCHEF - Ripiano liscio inox 304 per scaffale, cm 140x30, Mod.6914030**	**€ 63,37** *+ IVA* € 77,31 IVA incl. **Spedizione in Italia:** compresa **Consegna:** da 4 a 9 giorni
IP-6916030	**TECHNOCHEF - Ripiano liscio inox 304 per scaffale, cm 160x30, Mod.6916030**	**€ 66,17** *+ IVA* € 80,73 IVA incl. **Spedizione in Italia:** compresa **Consegna:** da 4 a 9 giorni
IP-6918030	**TECHNOCHEF - Ripiano liscio inox 304 per scaffale, cm 180x30, Mod.6918030**	**€ 73,38** *+ IVA* € 89,52 IVA incl. **Spedizione in Italia:** compresa **Consegna:** da 4 a 9 giorni
IP-6920030	**TECHNOCHEF - Ripiano liscio inox 304 per**	

scaffale, cm 200x30, Mod.6920030

€ 80,76 *+ IVA*
€ 98,53 IVA incl.
Spedizione in Italia: compresa

Consegna: da 4 a 9 giorni

Esempi di montaggio
Assembly examples • Exemples de l'Assemblée

SCAFFALE A BULLONE
Stainless steel bolt shelving • Etagère inox à boulons

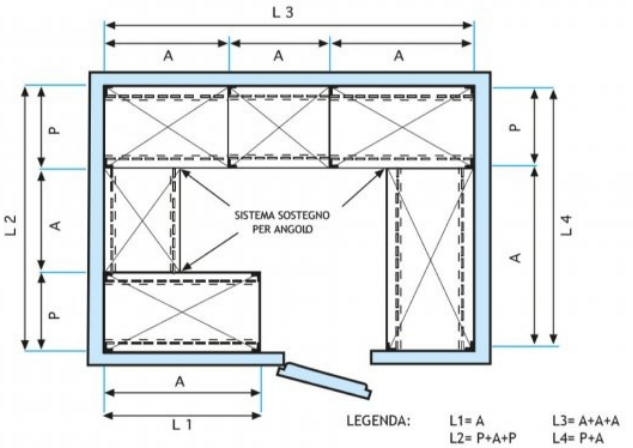

LEGENDA: L1= A L2= P+A+P L3= A+A+A L4= P+A

H 2 0 0

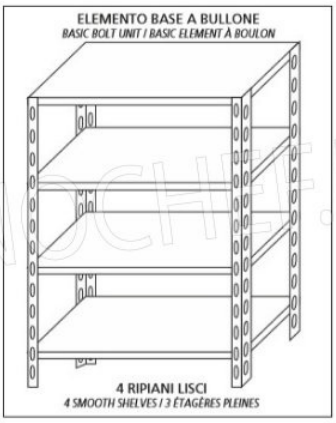

TECHNOCHEF.IT

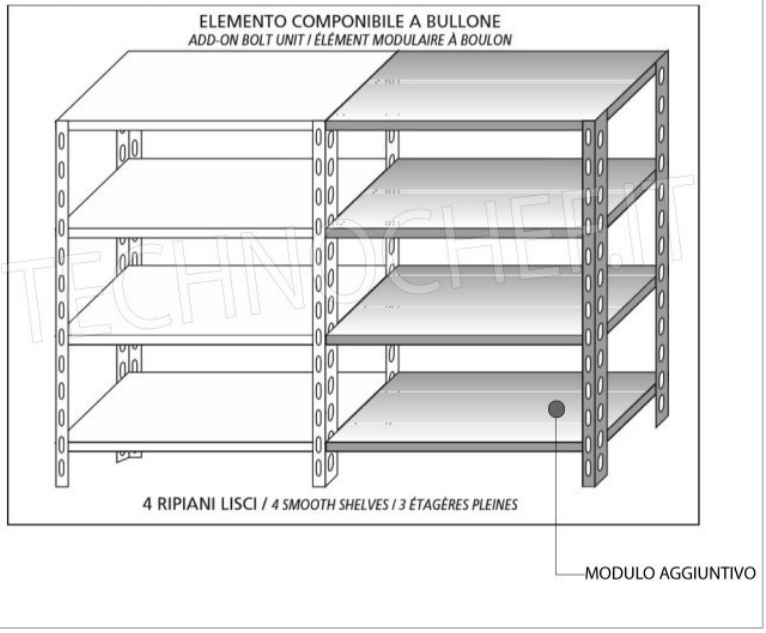

Ripiano liscio

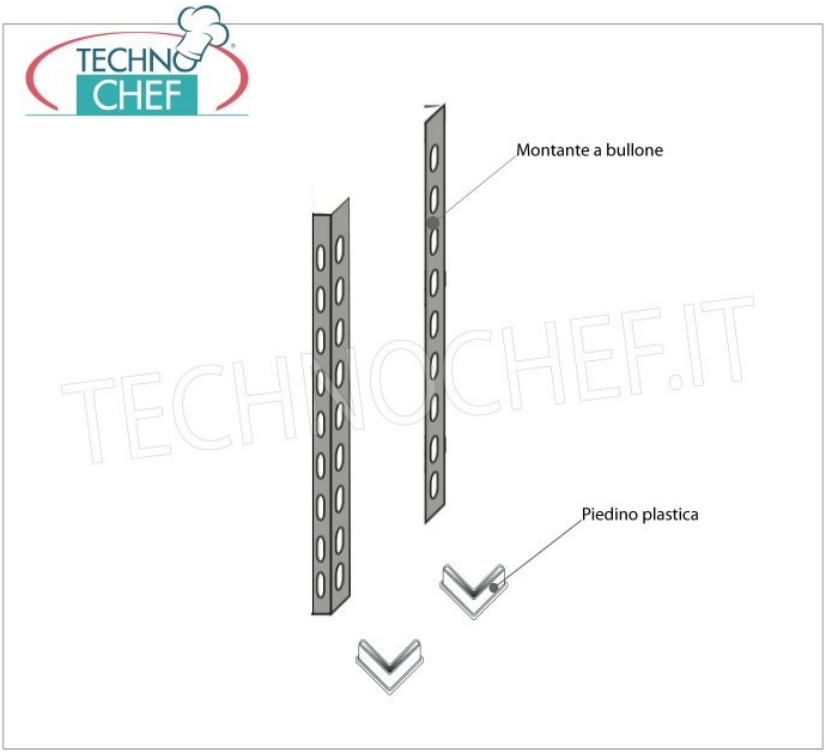
Montante a bullone
Piedino plastica

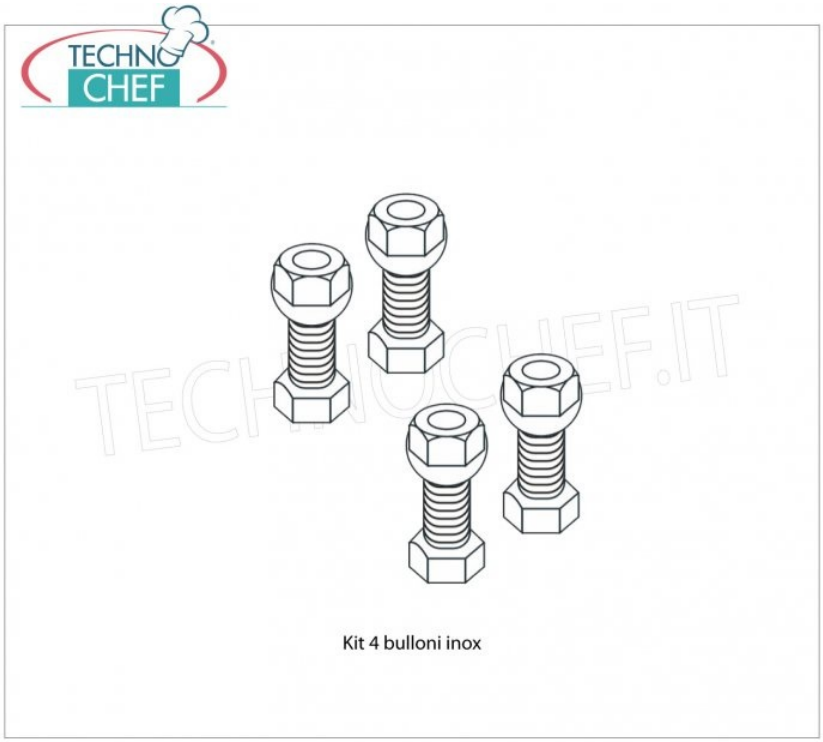
Kit 4 bulloni inox