TECNOSERVICE'21 srl
by Tinti Sergio
Via Carlo Pisacane, 134
61032 Fano (PU) Italy
P.IVA IT0200411413

Tel. +39 0721 805911
FAX +39 0721 809794
e-mail: staff@technochef.it
www.technochef.it
www.technochef.eu

Servizi e tecnologie per la ristorazione dal 1973 ... Services and Technologies for professional catering since 1973

DESCRIZIONE PROFESSIONALE

SCAFFALE INOX 304 a BULLONE, **RIPIANI LISCI**, **Moduli con 4 ripiani**, **PROFONDITA' 60 cm**, **ALTEZZA cm 180**:
.

- Scaffalatura modulare a bullone realizzata in **acciaio inox AISI 304 Lucido**;
- **Gamma completa** con **lunghezza da cm 60 a cm 200**;
- **Fiancate con montanti H 180 cm**, **spessore 15/10**, completi di bulloni e piedini plastica;
- **Ripiani lisci spessore 8/10**, forniti con omega di rinforzo, bordi antitaglio, **profondità cm 60**;
- **Possibilità di aggiungere ulteriori ripiani** al Modulo;
- **Possibilità di creare una Composizione** allungando il Modulo a destra o Sinistra;
- **Possibilità di creare Composizioni ad Angolo e ad U**, utilizzando l'apposito sistema di sostegno per angolo.

Accessori/Optional:

- ripiano liscio, montaggio a bullone, cm 60x60
- ripiano liscio, montaggio a bullone, cm 70x60
- ripiano liscio, montaggio a bullone, cm 80x60
- ripiano liscio, montaggio a bullone, cm 90x60
- ripiano liscio, montaggio a bullone, cm 100x60
- ripiano liscio, montaggio a bullone, cm 110x60
- ripiano liscio, montaggio a bullone, cm 120x60
- ripiano liscio, montaggio a bullone, cm 130x60
- ripiano liscio, montaggio a bullone, cm 140x60
- ripiano liscio, montaggio a bullone, cm 160x60
- ripiano liscio, montaggio a bullone, cm 180x60
- ripiano liscio, montaggio a bullone, cm 200x60
- fiancata completa H 180 cm
- kit 4 bulloni inox
- kit per montaggio ripiano ad angolo

Marchio CE
Made in Italy

MODELLI DISPONIBILI

IP-184696060B

TECHNOCHEF - Scaffale inox 304, montaggio a bullone, modulo di cm 60x60x180h

€ 334,95 *+ IVA*
€ 408,64 IVA incl.
Spedizione in Italia: compresa

Consegna: da 8 a 15 giorni

IP-184697060B

TECHNOCHEF - Scaffale inox 304, montaggio a bullone, modulo di cm 70x60x180h

€ 354,86 *+ IVA*
€ 432,93 IVA incl.
Spedizione in Italia: compresa

Consegna: da 8 a 15 giorni

IP-184698060B

TECHNOCHEF - Scaffale inox 304, montaggio a bullone, modulo di cm 80x60x180h

€ 380,19 *+ IVA*
€ 463,83 IVA incl.
Spedizione in Italia: compresa

Consegna: da 8 a 15 giorni

IP-184699060B

TECHNOCHEF - Scaffale inox 304, montaggio a bullone, modulo di cm 90x60x180h

€ 407,34 *+ IVA*
€ 496,95 IVA incl.
Spedizione in Italia: compresa

Consegna: da 8 a 15 giorni

IP-1846910060B

TECHNOCHEF - Scaffale inox 304, montaggio a bullone, modulo di cm 100x60x180h

€ 427,24 *+ IVA*
€ 521,23 IVA incl.
Spedizione in Italia: compresa

Consegna: da 8 a 15 giorni

IP-1846911060B

TECHNOCHEF - Scaffale inox 304, montaggio a bullone, modulo di cm 110x60x180h

€ 467,05 *+ IVA*
€ 569,80 IVA incl.
Spedizione in Italia: compresa

Consegna: da 8 a 15 giorni

IP-1846912060B

TECHNOCHEF - Scaffale inox 304, montaggio a bullone, modulo di cm 120x60x180h

€ 481,53 *+ IVA*
€ 587,47 IVA incl.
Spedizione in Italia: compresa

Consegna: da 8 a 15 giorni

IP-1846913060B

TECHNOCHEF - Scaffale inox 304, montaggio a bullone, modulo di cm 130x60x180h

€ 512,30 *+ IVA*
€ 625,01 IVA incl.
Spedizione in Italia: compresa

Consegna: da 8 a 15 giorni

IP-1846914060B

TECHNOCHEF - Scaffale inox 304, montaggio a bullone, modulo di cm 140x60x180h

€ 543,05 *+ IVA*
€ 662,52 IVA incl.
Spedizione in Italia: compresa

Consegna: da 8 a 15 giorni

IP-1846916060B	**TECHNOCHEF - Scaffale inox 304, montaggio a bullone, modulo di cm 160x60x180h**	**€ 591,92** *+ IVA* € 722,14 IVA incl. **Spedizione in Italia:** compresa **Consegna:** da 8 a 15 giorni
IP-1846918060B	**TECHNOCHEF - Scaffale inox 304, montaggio a bullone, modulo di cm 180x60x180h**	**€ 644,38** *+ IVA* € 786,14 IVA incl. **Spedizione in Italia:** compresa **Consegna:** da 8 a 15 giorni
IP-1846920060B	**TECHNOCHEF - Scaffale inox 304, montaggio a bullone, modulo di cm 200x60x180h**	**€ 711,35** *+ IVA* € 867,85 IVA incl. **Spedizione in Italia:** compresa **Consegna:** da 8 a 15 giorni

ACCESSORI/OPTIONAL

CODICE/FOTO	DESCRIZIONE	PREZZO/CONSEGNA
IP-96815x4	**TECHNOCHEF - Kit 4 Bulloni Inox, Mod.96815x4**	**€ 1,68** *+ IVA* € 2,05 IVA incl. **Spedizione in Italia:** compresa **Consegna:** da 4 a 9 giorni
IP-97013 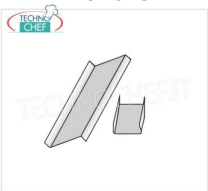	**TECHNOCHEF - Kit per Montaggio Ripiano ad Angolo, Mod.97013**	**€ 7,58** *+ IVA* € 9,25 IVA incl. **Spedizione in Italia:** compresa **Consegna:** da 4 a 9 giorni
IP-96180x2+96900x2 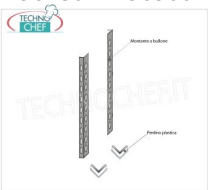	**TECHNOCHEF - Fiancata-Spalla per Scaffali a Bullone Inox 304, Mod.96180x2+96900x2**	**€ 49,28** *+ IVA* € 60,12 IVA incl. **Spedizione in Italia:** compresa **Consegna:** da 4 a 9 giorni
IP-696060	**TECHNOCHEF - Ripiano liscio Inox 304 per scaffale, cm 60x60, Mod.696060**	**€ 58,25** *+ IVA* € 71,07 IVA incl. **Spedizione in Italia:** compresa **Consegna:** da 4 a 9 giorni
IP-697060	**TECHNOCHEF - Ripiano liscio Inox 304 per scaffale, cm 70x60, Mod.697060**	**€ 63,37** *+ IVA* € 77,31 IVA incl. **Spedizione in Italia:** compresa **Consegna:** da 4 a 9 giorni
IP-698060	**TECHNOCHEF - Ripiano liscio Inox 304 per scaffale, cm 80x60, Mod.698060**	**€ 69,22** *+ IVA* € 84,45 IVA incl. **Spedizione in Italia:** compresa **Consegna:** da 4 a 9 giorni

IP-699060	**TECHNOCHEF - Ripiano liscio Inox 304 per scaffale, cm 90x60, Mod.699060**	**€ 76,14** *+ IVA* € 92,89 IVA incl. **Spedizione in Italia:** compresa **Consegna:** da 4 a 9 giorni
IP-6910060	**TECHNOCHEF - Ripiano liscio Inox 304 per scaffale, cm 100x60, Mod.6910060**	**€ 81,23** *+ IVA* € 99,10 IVA incl. **Spedizione in Italia:** compresa **Consegna:** da 4 a 9 giorni
IP-6911060	**TECHNOCHEF - Ripiano liscio Inox 304 per scaffale, cm 110x60, Mod.6911060**	**€ 91,37** *+ IVA* € 111,47 IVA incl. **Spedizione in Italia:** compresa **Consegna:** da 4 a 9 giorni
IP-6912060	**TECHNOCHEF - Ripiano liscio Inox 304 per scaffale, cm 120x60, Mod.6912060**	**€ 95,07** *+ IVA* € 115,99 IVA incl. **Spedizione in Italia:** compresa **Consegna:** da 4 a 9 giorni
IP-6913060	**TECHNOCHEF - Ripiano liscio Inox 304 per scaffale, cm 130x60, Mod.6913060**	**€ 102,90** *+ IVA* € 125,54 IVA incl. **Spedizione in Italia:** compresa **Consegna:** da 4 a 9 giorni
IP-6914060	**TECHNOCHEF - Ripiano liscio Inox 304 per scaffale, cm 140x60, Mod.6914060**	**€ 110,74** *+ IVA* € 135,10 IVA incl. **Spedizione in Italia:** compresa **Consegna:** da 4 a 9 giorni
IP-6916060	**TECHNOCHEF - Ripiano liscio Inox 304 per scaffale, cm 160x60, Mod.6916060**	**€ 123,20** *+ IVA* € 150,30 IVA incl. **Spedizione in Italia:** compresa **Consegna:** da 4 a 9 giorni
IP-6918060	**TECHNOCHEF - Ripiano liscio Inox 304 per scaffale, cm 180x60, Mod.6918060**	**€ 136,60** *+ IVA* € 166,65 IVA incl. **Spedizione in Italia:** compresa **Consegna:** da 4 a 9 giorni
IP-6920060	**TECHNOCHEF - Ripiano liscio Inox 304 per**	

scaffale, cm 200x60, Mod.6920060

€ 152,14 *+ IVA*

€ 185,61 IVA incl.

Spedizione in Italia: compresa

Consegna: da 4 a 9 giorni

Esempi di montaggio
Assembly examples • Exemples de l'Assemblée

SCAFFALE A BULLONE
Stainless steel bolt shelving • Etagère inox à boulons

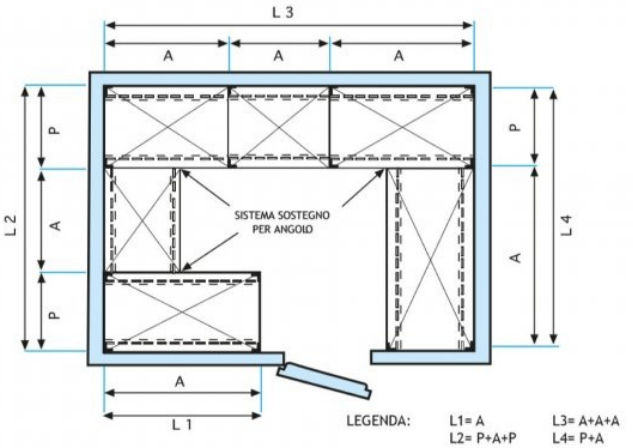

LEGENDA: L1= A L2= P+A+P L3= A+A+A L4= P+A

H 1 8 0

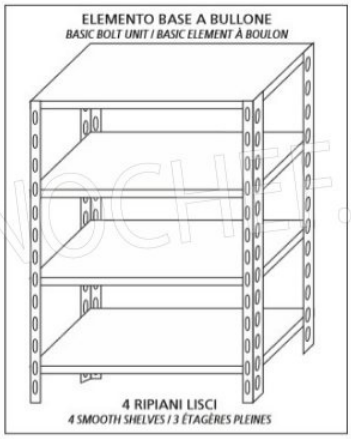

TECHNOCHEF.IT

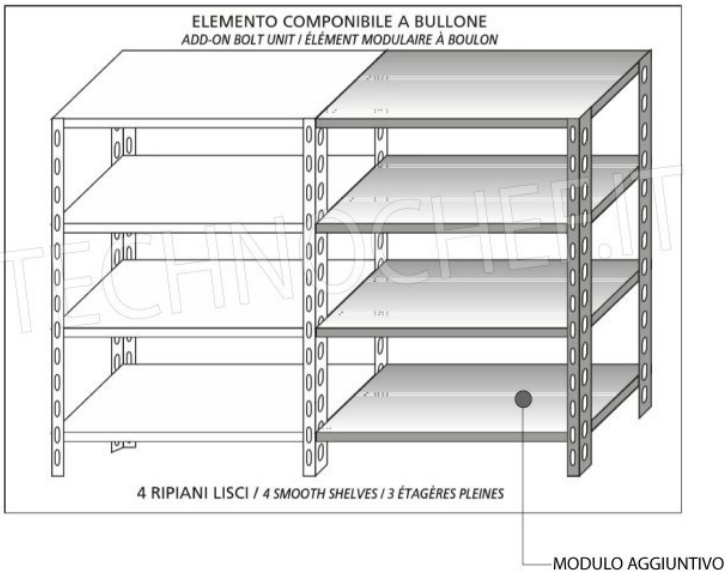

Ripiano liscio

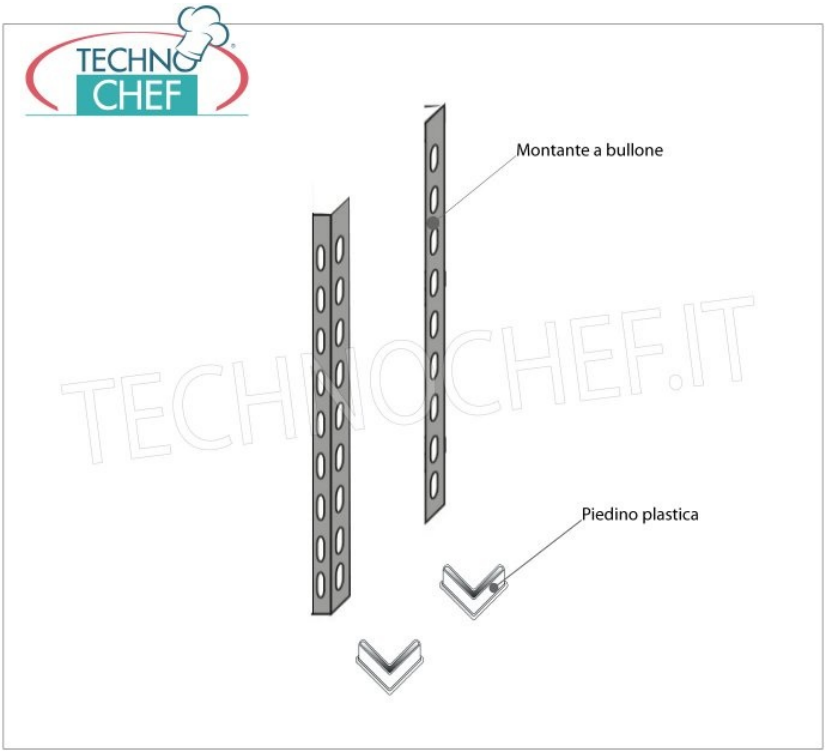
Montante a bullone
Piedino plastica

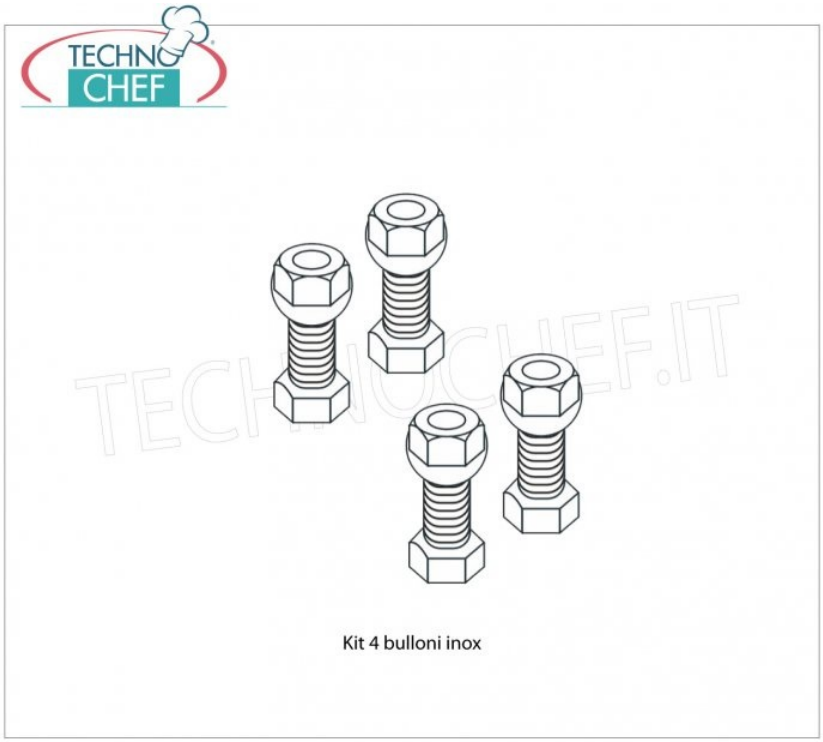
Kit 4 bulloni inox