TECNOSERVICE'21 srl
by Tinti Sergio
Via Carlo Pisacane, 134
61032 Fano (PU) Italy
P.IVA IT0200411413

Tel. +39 0721 805911
FAX +39 0721 809794
e-mail: staff@technochef.it
www.technochef.it
www.technochef.eu

Servizi e tecnologie per la ristorazione dal 1973 ... Services and Technologies for professional catering since 1973

DESCRIZIONE PROFESSIONALE

SCAFFALE INOX 304 a BULLONE, **RIPIANI LISCI**, **Moduli con 4 ripiani**, **PROFONDITA' 40 cm**, **ALTEZZA cm 180**:
.

- Scaffalatura modulare a bullone realizzata in **acciaio inox AISI 304 Lucido**;
- **Gamma completa** con **lunghezza da cm 60 a cm 200**;
- **Fiancate con montanti H 180 cm**, **spessore 15/10**, completi di bulloni e piedini plastica;
- **Ripiani lisci spessore 8/10**, forniti con omega di rinforzo, bordi antitaglio, **profondità cm 40**;
- **Possibilità di aggiungere ulteriori ripiani** al Modulo;
- **Possibilità di creare una Composizione** allungando il Modulo a destra o Sinistra;
- **Possibilità di creare Composizioni ad Angolo e ad U**, utilizzando l'apposito sistema di sostegno per angolo.

Accessori/Optional:

- ripiano liscio, montaggio a bullone, cm 60x40
- ripiano liscio, montaggio a bullone, cm 70x40
- ripiano liscio, montaggio a bullone, cm 80x40
- ripiano liscio, montaggio a bullone, cm 90x40
- ripiano liscio, montaggio a bullone, cm 100x40
- ripiano liscio, montaggio a bullone, cm 110x40
- ripiano liscio, montaggio a bullone, cm 120x40
- ripiano liscio, montaggio a bullone, cm 130x40
- ripiano liscio, montaggio a bullone, cm 140x40
- ripiano liscio, montaggio a bullone, cm 160x40
- ripiano liscio, montaggio a bullone, cm 180x40
- ripiano liscio, montaggio a bullone, cm 200x40
- fiancata completa H 180 cm
- kit 4 bulloni inox
- kit per montaggio ripiano ad angolo

Marchio CE
Made in Italy

MODELLI DISPONIBILI

IP-184696040B	**TECHNOCHEF - Scaffale inox 304, montaggio a bullone, modulo di cm 60x40x180h**	**€ 289,72** *+ IVA* € 353,46 IVA incl. **Spedizione in Italia:** compresa **Consegna:** da 8 a 15 giorni
IP-184697040B	**TECHNOCHEF - Scaffale inox 304, montaggio a bullone, modulo di cm 70x40x180h**	**€ 302,39** *+ IVA* € 368,92 IVA incl. **Spedizione in Italia:** compresa **Consegna:** da 8 a 15 giorni
IP-184698040B	**TECHNOCHEF - Scaffale inox 304, montaggio a bullone, modulo di cm 80x40x180h**	**€ 320,47** *+ IVA* € 390,97 IVA incl. **Spedizione in Italia:** compresa **Consegna:** da 8 a 15 giorni
IP-184699040B	**TECHNOCHEF - Scaffale inox 304, montaggio a bullone, modulo di cm 90x40x180h**	**€ 347,63** *+ IVA* € 424,11 IVA incl. **Spedizione in Italia:** compresa **Consegna:** da 8 a 15 giorni
IP-1846910040B	**TECHNOCHEF - Scaffale inox 304, montaggio a bullone, modulo di cm 100x40x180h**	**€ 356,66** *+ IVA* € 435,13 IVA incl. **Spedizione in Italia:** compresa **Consegna:** da 8 a 15 giorni
IP-1846911040B	**TECHNOCHEF - Scaffale inox 304, montaggio a bullone, modulo di cm 110x40x180h**	**€ 380,19** *+ IVA* € 463,83 IVA incl. **Spedizione in Italia:** compresa **Consegna:** da 8 a 15 giorni
IP-1846912040B	**TECHNOCHEF - Scaffale inox 304, montaggio a bullone, modulo di cm 120x40x180h**	**€ 396,47** *+ IVA* € 483,69 IVA incl. **Spedizione in Italia:** compresa **Consegna:** da 8 a 15 giorni
IP-1846913040B	**TECHNOCHEF - Scaffale inox 304, montaggio a bullone, modulo di cm 130x40x180h**	**€ 421,80** *+ IVA* € 514,60 IVA incl. **Spedizione in Italia:** compresa **Consegna:** da 8 a 15 giorni
IP-1846914040B	**TECHNOCHEF - Scaffale inox 304, montaggio a bullone, modulo di cm 140x40x180h**	**€ 441,72** *+ IVA* € 538,90 IVA incl. **Spedizione in Italia:** compresa **Consegna:** da 8 a 15 giorni

IP-1846916040B	**TECHNOCHEF - Scaffale inox 304, montaggio a bullone, modulo di cm 160x40x180h**	**€ 474,29** *+ IVA* € 578,63 IVA incl. **Spedizione in Italia:** compresa **Consegna:** da 8 a 15 giorni
IP-1846918040B	**TECHNOCHEF - Scaffale inox 304, montaggio a bullone, modulo di cm 180x40x180h**	**€ 523,15** *+ IVA* € 638,24 IVA incl. **Spedizione in Italia:** compresa **Consegna:** da 8 a 15 giorni
IP-1846920040B	**TECHNOCHEF - Scaffale inox 304, montaggio a bullone, modulo di cm 200x40x180h**	**€ 568,39** *+ IVA* € 693,44 IVA incl. **Spedizione in Italia:** compresa **Consegna:** da 8 a 15 giorni

ACCESSORI/OPTIONAL

CODICE/FOTO	DESCRIZIONE	PREZZO/CONSEGNA
IP-96815x4 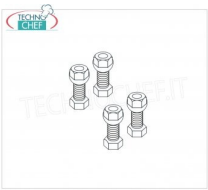	**TECHNOCHEF - Kit 4 Bulloni Inox, Mod.96815x4**	**€ 1,68** *+ IVA* € 2,05 IVA incl. **Spedizione in Italia:** compresa **Consegna:** da 4 a 9 giorni
IP-97013 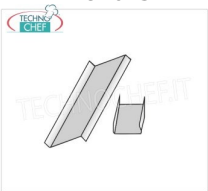	**TECHNOCHEF - Kit per Montaggio Ripiano ad Angolo, Mod.97013**	**€ 7,58** *+ IVA* € 9,25 IVA incl. **Spedizione in Italia:** compresa **Consegna:** da 4 a 9 giorni
IP-696040	**TECHNOCHEF - Ripiano liscio Inox 304 per scaffale, cm 60x40, Mod.696040**	**€ 46,60** *+ IVA* € 56,85 IVA incl. **Spedizione in Italia:** compresa **Consegna:** da 4 a 9 giorni
IP-96180x2+96900x2 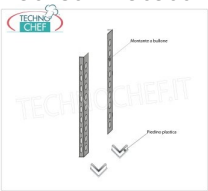	**TECHNOCHEF - Fiancata-Spalla per Scaffali a Bullone Inox 304, Mod.96180x2+96900x2**	**€ 49,28** *+ IVA* € 60,12 IVA incl. **Spedizione in Italia:** compresa **Consegna:** da 4 a 9 giorni
IP-697040	**TECHNOCHEF - Ripiano liscio Inox 304 per scaffale, cm 70x40, Mod.697040**	**€ 49,86** *+ IVA* € 60,83 IVA incl. **Spedizione in Italia:** compresa **Consegna:** da 4 a 9 giorni

IP-698040	**TECHNOCHEF - Ripiano liscio Inox 304 per scaffale, cm 80x40, Mod.698040**	**€ 54,52** *+ IVA* € 66,51 IVA incl. **Spedizione in Italia:** compresa **Consegna:** da 4 a 9 giorni
IP-699040	**TECHNOCHEF - Ripiano liscio Inox 304 per scaffale, cm 90x40, Mod.699040**	**€ 61,50** *+ IVA* € 75,03 IVA incl. **Spedizione in Italia:** compresa **Consegna:** da 4 a 9 giorni
IP-6910040	**TECHNOCHEF - Ripiano liscio Inox 304 per scaffale, cm 100x40, Mod.6910040**	**€ 63,84** *+ IVA* € 77,88 IVA incl. **Spedizione in Italia:** compresa **Consegna:** da 4 a 9 giorni
IP-6911040	**TECHNOCHEF - Ripiano liscio Inox 304 per scaffale, cm 110x40, Mod.6911040**	**€ 69,22** *+ IVA* € 84,45 IVA incl. **Spedizione in Italia:** compresa **Consegna:** da 4 a 9 giorni
IP-6912040	**TECHNOCHEF - Ripiano liscio Inox 304 per scaffale, cm 120x40, Mod.6912040**	**€ 73,38** *+ IVA* € 89,52 IVA incl. **Spedizione in Italia:** compresa **Consegna:** da 4 a 9 giorni
IP-6913040	**TECHNOCHEF - Ripiano liscio Inox 304 per scaffale, cm 130x40, Mod.6913040**	**€ 79,83** *+ IVA* € 97,39 IVA incl. **Spedizione in Italia:** compresa **Consegna:** da 4 a 9 giorni
IP-6914040	**TECHNOCHEF - Ripiano liscio Inox 304 per scaffale, cm 140x40, Mod.6914040**	**€ 84,90** *+ IVA* € 103,58 IVA incl. **Spedizione in Italia:** compresa **Consegna:** da 4 a 9 giorni
IP-6916040	**TECHNOCHEF - Ripiano liscio Inox 304 per scaffale, cm 160x40, Mod.6916040**	**€ 93,20** *+ IVA* € 113,70 IVA incl. **Spedizione in Italia:** compresa **Consegna:** da 4 a 9 giorni

IP-6918040	**TECHNOCHEF - Ripiano liscio Inox 304 per scaffale, cm 180x40, Mod.6918040**	**€ 105,67** *+ IVA* € 128,92 IVA incl. **Spedizione in Italia:** compresa **Consegna:** da 4 a 9 giorni
IP-6920040	**TECHNOCHEF - Ripiano liscio Inox 304 per scaffale, cm 200x40, Mod.6920040**	**€ 117,20** *+ IVA* € 142,98 IVA incl. **Spedizione in Italia:** compresa **Consegna:** da 4 a 9 giorni

Esempi di montaggio
Assembly examples • Exemples de l'Assemblée

SCAFFALE A BULLONE
Stainless steel bolt shelving • Etagère inox à boulons

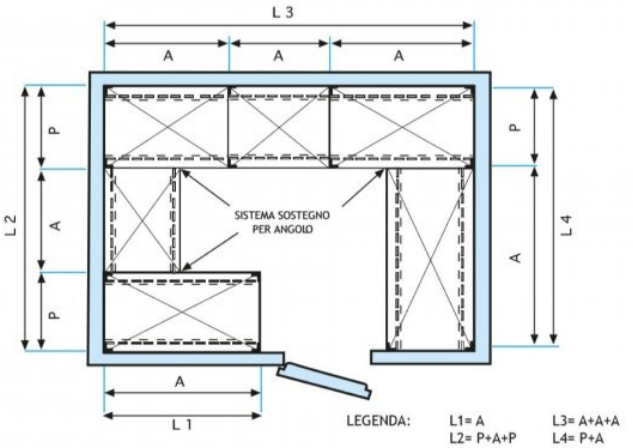

LEGENDA: L1= A L2= P+A+P L3= A+A+A L4= P+A

H 1 8 0

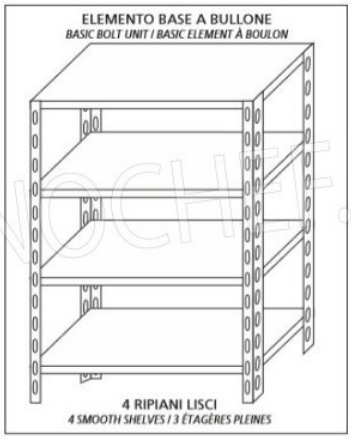

TECHNOCHEF.IT

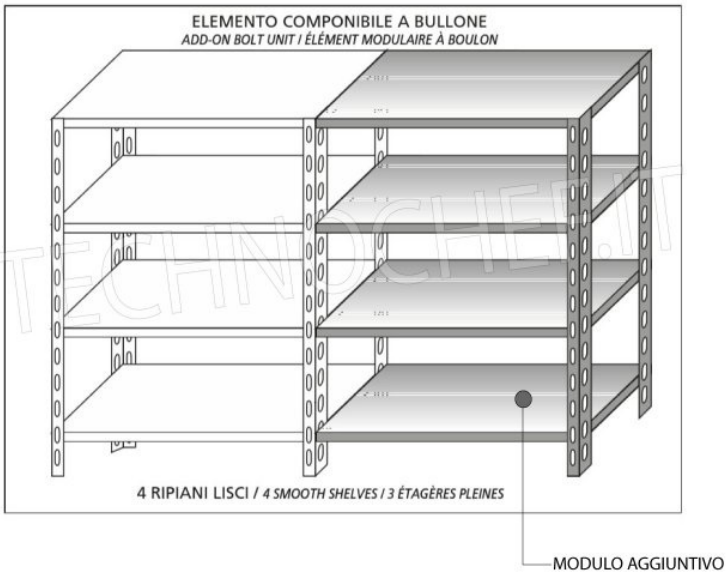

Ripiano liscio

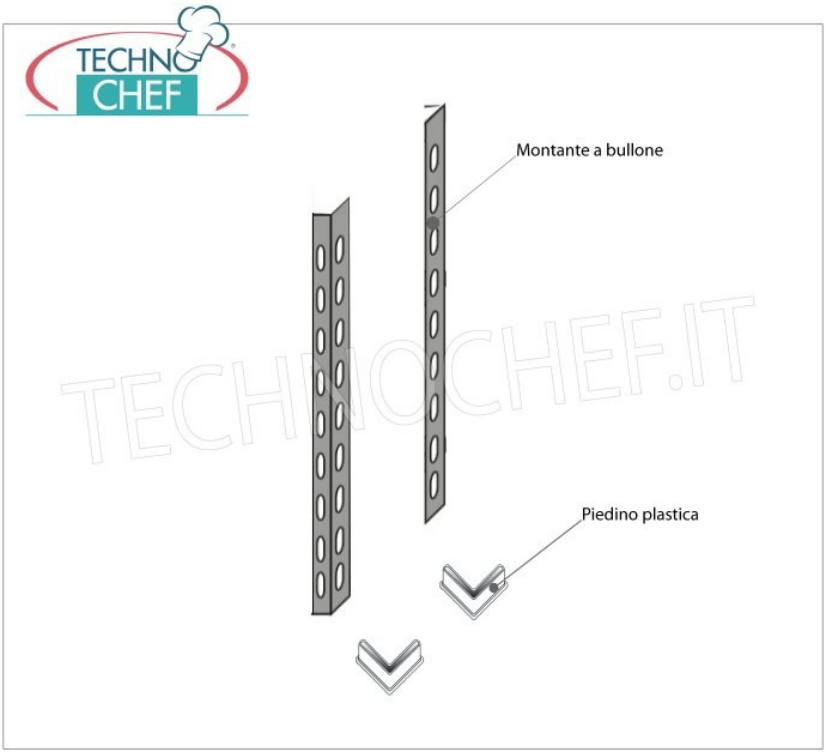
Montante a bullone
Piedino plastica

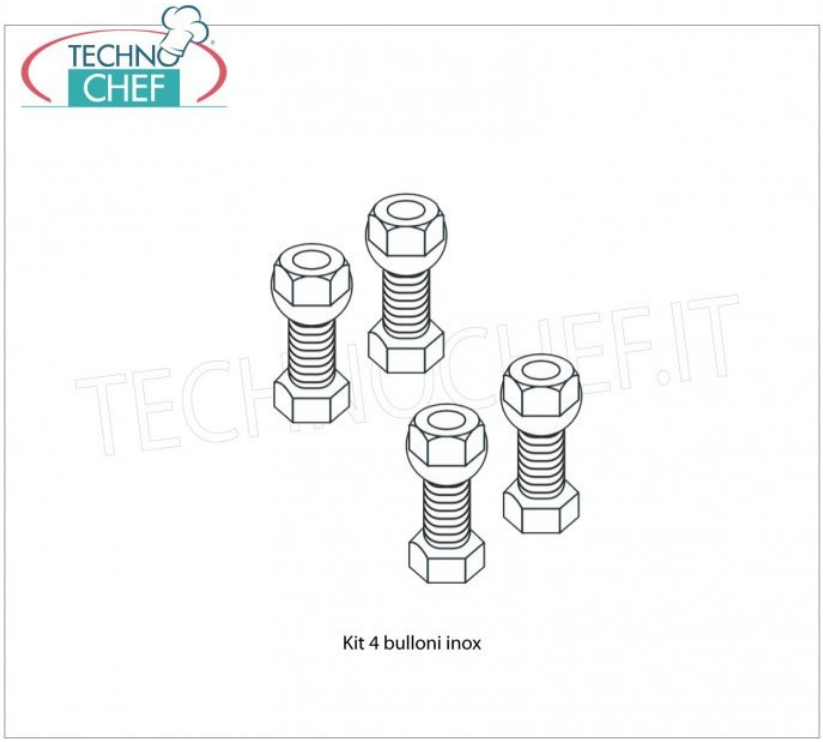
Kit 4 bulloni inox