TECNOSERVICE'21 srl
by Tinti Sergio
Via Carlo Pisacane, 134
61032 Fano (PU) Italy
P.IVA IT0200411413

Tel. +39 0721 805911
FAX +39 0721 809794
e-mail: staff@technochef.it
www.technochef.it
www.technochef.eu

Servizi e tecnologie per la ristorazione dal 1973 ... Services and Technologies for professional catering since 1973

DESCRIZIONE PROFESSIONALE

SCAFFALE INOX 304 a BULLONE, **RIPIANI LISCI**, **Moduli con 3 ripiani**, **PROFONDITA' 40 cm**, **ALTEZZA cm 150**:
.

- Scaffalatura modulare a bullone realizzata in **acciaio inox AISI 304 Lucido**;
- **Gamma completa** con **lunghezza da cm 60 a cm 200**;
- **Fiancate con montanti H 150 cm**, **spessore 15/10**, completi di bulloni e piedini plastica;
- **Ripiani lisci spessore 8/10**, forniti con omega di rinforzo, bordi antitaglio, **profondità cm 40**;
- **Possibilità di aggiungere ulteriori ripiani** al Modulo;
- **Possibilità di creare una Composizione** allungando il Modulo a destra o Sinistra;
- **Possibilità di creare Composizioni ad Angolo e ad U**, utilizzando l'apposito sistema di sostegno per angolo.

Accessori/Optional:

- ripiano liscio, montaggio a bullone, cm 60x40
- ripiano liscio, montaggio a bullone, cm 70x40
- ripiano liscio, montaggio a bullone, cm 80x40
- ripiano liscio, montaggio a bullone, cm 90x40
- ripiano liscio, montaggio a bullone, cm 100x40
- ripiano liscio, montaggio a bullone, cm 110x40
- ripiano liscio, montaggio a bullone, cm 120x40
- ripiano liscio, montaggio a bullone, cm 130x40
- ripiano liscio, montaggio a bullone, cm 140x40
- ripiano liscio, montaggio a bullone, cm 160x40
- ripiano liscio, montaggio a bullone, cm 180x40
- ripiano liscio, montaggio a bullone, cm 200x40
- fiancata completa H 150 cm
- kit 4 bulloni inox
- kit per montaggio ripiano ad angolo

Marchio CE
Made in Italy

MODELLI DISPONIBILI

IP-B3696040B

TECHNOCHEF - Scaffale inox 304, montaggio a bullone, modulo di cm 60x40x150h

€ 229,00 *+ IVA*
€ 279,38 IVA incl.
Spedizione in Italia: compresa

Consegna: da 8 a 15 giorni

IP-B3697040B

TECHNOCHEF - Scaffale inox 304, montaggio a bullone, modulo di cm 70x40x150h

€ 238,59 *+ IVA*
€ 291,08 IVA incl.
Spedizione in Italia: compresa

Consegna: da 8 a 15 giorni

IP-B3698040B

TECHNOCHEF - Scaffale inox 304, montaggio a bullone, modulo di cm 80x40x150h

€ 252,29 *+ IVA*
€ 307,79 IVA incl.
Spedizione in Italia: compresa

Consegna: da 8 a 15 giorni

IP-B3699040B

TECHNOCHEF - Scaffale inox 304, montaggio a bullone, modulo di cm 90x40x150h

€ 272,86 *+ IVA*
€ 332,89 IVA incl.
Spedizione in Italia: compresa

Consegna: da 8 a 15 giorni

IP-B36910040B

TECHNOCHEF - Scaffale inox 304, montaggio a bullone, modulo di cm 100x40x150h

€ 277,15 *+ IVA*
€ 338,12 IVA incl.
Spedizione in Italia: compresa

Consegna: da 8 a 15 giorni

IP-B36911040B

TECHNOCHEF - Scaffale inox 304, montaggio a bullone, modulo di cm 110x40x150h

€ 294,59 *+ IVA*
€ 359,40 IVA incl.
Spedizione in Italia: compresa

Consegna: da 8 a 15 giorni

IP-B36912040B

TECHNOCHEF - Scaffale inox 304, montaggio a bullone, modulo di cm 120x40x150h

€ 306,80 *+ IVA*
€ 374,30 IVA incl.
Spedizione in Italia: compresa

Consegna: da 8 a 15 giorni

IP-B36913040B

TECHNOCHEF - Scaffale inox 304, montaggio a bullone, modulo di cm 130x40x150h

€ 325,69 *+ IVA*
€ 397,34 IVA incl.
Spedizione in Italia: compresa

Consegna: da 8 a 15 giorni

IP-B36914040B

TECHNOCHEF - Scaffale inox 304, montaggio a bullone, modulo di cm 140x40x150h

€ 340,73 *+ IVA*
€ 415,69 IVA incl.
Spedizione in Italia: compresa

Consegna: da 8 a 15 giorni

IP-B36916040B	**TECHNOCHEF - Scaffale inox 304, montaggio a bullone, modulo di cm 160x40x150h**	**€ 365,16** *+ IVA* € 445,50 IVA incl. **Spedizione in Italia:** compresa **Consegna:** da 8 a 15 giorni
IP-B36918040B	**TECHNOCHEF - Scaffale inox 304, montaggio a bullone, modulo di cm 180x40x150h**	**€ 401,81** *+ IVA* € 490,21 IVA incl. **Spedizione in Italia:** compresa **Consegna:** da 8 a 15 giorni
IP-B36920040B	**TECHNOCHEF - Scaffale inox 304, montaggio a bullone, modulo di cm 200x40x150h**	**€ 435,73** *+ IVA* € 531,59 IVA incl. **Spedizione in Italia:** compresa **Consegna:** da 8 a 15 giorni

ACCESSORI/OPTIONAL

CODICE/FOTO	DESCRIZIONE	PREZZO/CONSEGNA
IP-96815x4	**TECHNOCHEF - Kit 4 Bulloni Inox, Mod.96815x4**	**€ 1,68** *+ IVA* € 2,05 IVA incl. **Spedizione in Italia:** compresa **Consegna:** da 4 a 9 giorni
IP-97013 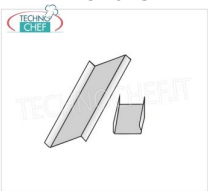	**TECHNOCHEF - Kit per Montaggio Ripiano ad Angolo, Mod.97013**	**€ 7,58** *+ IVA* € 9,25 IVA incl. **Spedizione in Italia:** compresa **Consegna:** da 4 a 9 giorni
IP-96150x2+96900x2 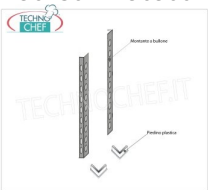	**TECHNOCHEF - Fiancata-Spalla per Scaffali a Bullone Inox 304, Mod.96150x2+96900x2**	**€ 42,26** *+ IVA* € 51,56 IVA incl. **Spedizione in Italia:** compresa **Consegna:** da 4 a 9 giorni
IP-696040	**TECHNOCHEF - Ripiano liscio Inox 304 per scaffale, cm 60x40, Mod.696040**	**€ 46,60** *+ IVA* € 56,85 IVA incl. **Spedizione in Italia:** compresa **Consegna:** da 4 a 9 giorni
IP-697040	**TECHNOCHEF - Ripiano liscio Inox 304 per scaffale, cm 70x40, Mod.697040**	**€ 49,86** *+ IVA* € 60,83 IVA incl. **Spedizione in Italia:** compresa **Consegna:** da 4 a 9 giorni
IP-698040	**TECHNOCHEF - Ripiano liscio Inox 304 per scaffale, cm 80x40, Mod.698040**	**€ 54,52** *+ IVA* € 66,51 IVA incl. **Spedizione in Italia:** compresa **Consegna:** da 4 a 9 giorni

IP-699040	**TECHNOCHEF - Ripiano liscio Inox 304 per scaffale, cm 90x40, Mod.699040**	**€ 61,50** *+ IVA* € 75,03 IVA incl. **Spedizione in Italia:** compresa **Consegna:** da 4 a 9 giorni
IP-6910040	**TECHNOCHEF - Ripiano liscio Inox 304 per scaffale, cm 100x40, Mod.6910040**	**€ 63,84** *+ IVA* € 77,88 IVA incl. **Spedizione in Italia:** compresa **Consegna:** da 4 a 9 giorni
IP-6911040	**TECHNOCHEF - Ripiano liscio Inox 304 per scaffale, cm 110x40, Mod.6911040**	**€ 69,22** *+ IVA* € 84,45 IVA incl. **Spedizione in Italia:** compresa **Consegna:** da 4 a 9 giorni
IP-6912040	**TECHNOCHEF - Ripiano liscio Inox 304 per scaffale, cm 120x40, Mod.6912040**	**€ 73,38** *+ IVA* € 89,52 IVA incl. **Spedizione in Italia:** compresa **Consegna:** da 4 a 9 giorni
IP-6913040	**TECHNOCHEF - Ripiano liscio Inox 304 per scaffale, cm 130x40, Mod.6913040**	**€ 79,83** *+ IVA* € 97,39 IVA incl. **Spedizione in Italia:** compresa **Consegna:** da 4 a 9 giorni
IP-6914040	**TECHNOCHEF - Ripiano liscio Inox 304 per scaffale, cm 140x40, Mod.6914040**	**€ 84,90** *+ IVA* € 103,58 IVA incl. **Spedizione in Italia:** compresa **Consegna:** da 4 a 9 giorni
IP-6916040	**TECHNOCHEF - Ripiano liscio Inox 304 per scaffale, cm 160x40, Mod.6916040**	**€ 93,20** *+ IVA* € 113,70 IVA incl. **Spedizione in Italia:** compresa **Consegna:** da 4 a 9 giorni
IP-6918040	**TECHNOCHEF - Ripiano liscio Inox 304 per scaffale, cm 180x40, Mod.6918040**	**€ 105,67** *+ IVA* € 128,92 IVA incl. **Spedizione in Italia:** compresa **Consegna:** da 4 a 9 giorni
IP-6920040	**TECHNOCHEF - Ripiano liscio Inox 304 per**	

scaffale, cm 200x40, Mod.6920040

€ 117,20 *+ IVA*
€ 142,98 IVA incl.
Spedizione in Italia: compresa

Consegna: da 4 a 9 giorni

Esempi di montaggio
Assembly examples • Exemples de l'Assemblée

SCAFFALE A BULLONE
Stainless steel bolt shelving • Etagère inox à boulons

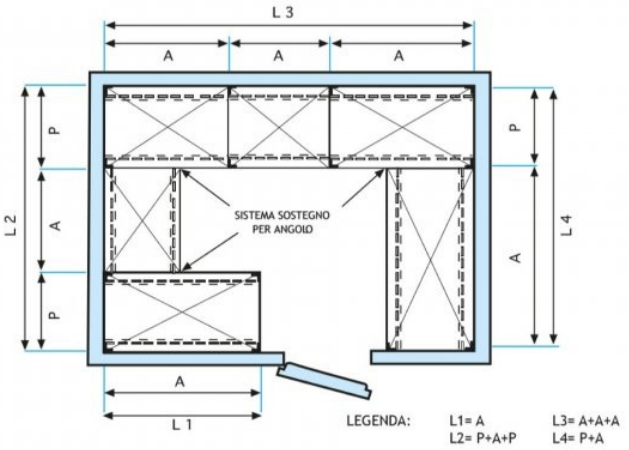

LEGENDA: L1= A L2= P+A+P L3= A+A+A L4= P+A

H150

ELEMENTO BASE A BULLONE
BASIC BOLT UNIT / BASIC ELEMENT À BOULON

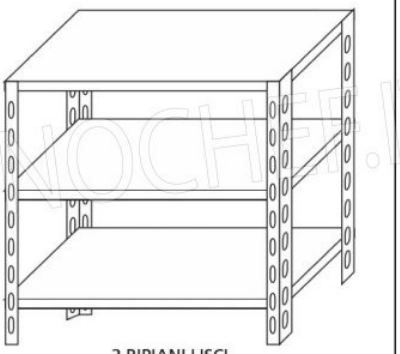

3 RIPIANI LISCI
3 SMOOTH SHELVES / 3 ÉTAGÈRES PLEINES

TECHNOCHEF.IT

ELEMENTO COMPONIBILE A BULLONE

ADD-ON BOLT UNIT / ÉLÉMENT MODULAIRE À BOULON

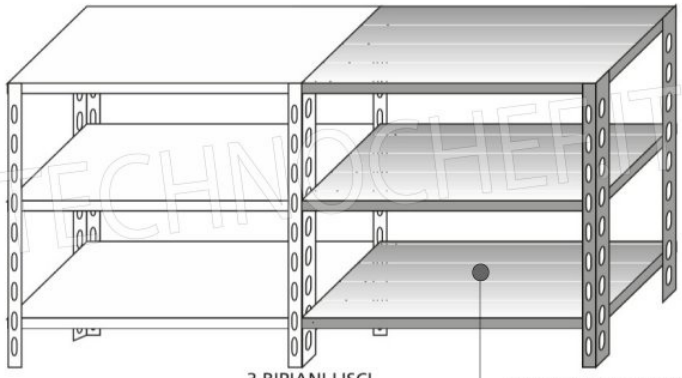

TECHNOCHEF.IT

Ripiano liscio

TECHNOCHEF.IT

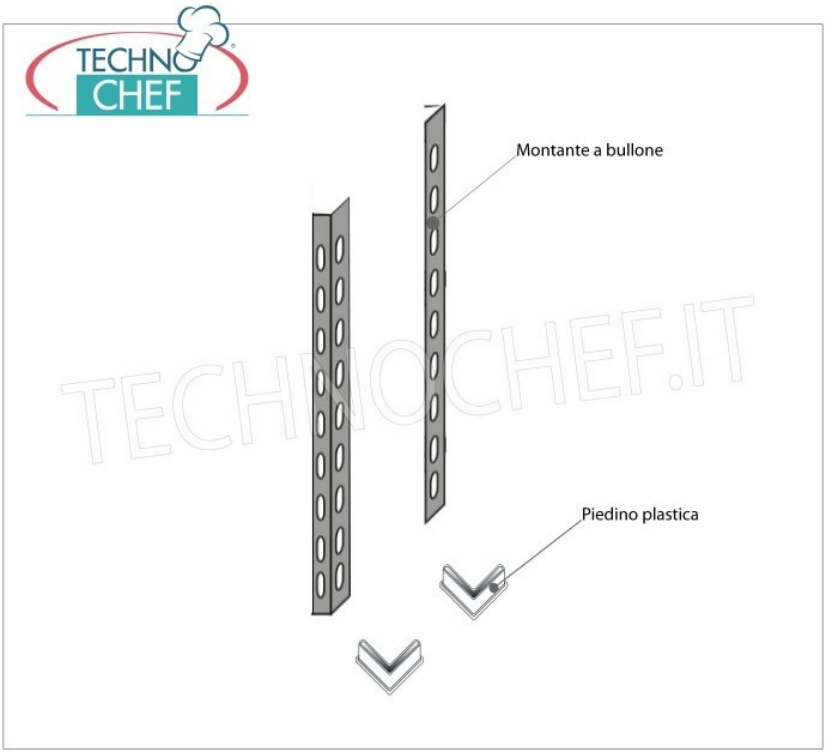
Montante a bullone
Piedino plastica

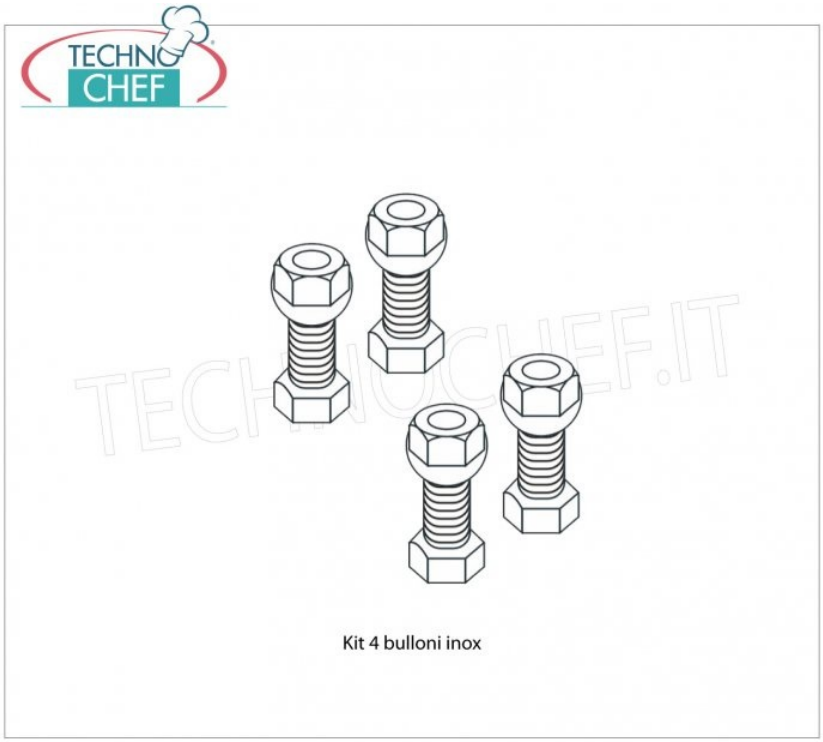
Kit 4 bulloni inox