TECNOSERVICE'21 srl
by Tinti Sergio
Via Carlo Pisacane, 134
61032 Fano (PU) Italy
P.IVA IT0200411413

Tel. +39 0721 805911
FAX +39 0721 809794
e-mail: staff@technochef.it
www.technochef.it
www.technochef.eu

Servizi e tecnologie per la ristorazione dal 1973 ... Services and Technologies for professional catering since 1973

DESCRIZIONE PROFESSIONALE

SCAFFALE INOX 304 a BULLONE, **RIPIANI LISCI**, **Moduli con 3 ripiani**, **PROFONDITA' 30 cm**, **ALTEZZA cm 150**:
.

- Scaffalatura modulare a bullone realizzata in **acciaio inox AISI 304 Lucido**;
- **Gamma completa** con **lunghezza da cm 60 a cm 200**;
- **Fiancate con montanti H 150 cm**, **spessore 15/10**, completi di bulloni e piedini plastica;
- **Ripiani lisci spessore 8/10**, bordi antitaglio, **profondità cm 30**;
- **Possibilità di aggiungere ulteriori ripiani** al Modulo;
- **Possibilità di creare una Composizione** allungando il Modulo a destra o Sinistra;
- **Possibilità di creare Composizioni ad Angolo e ad U**, utilizzando l'apposito sistema di sostegno per angolo.

Accessori/Optional:

- ripiano liscio, montaggio a bullone, cm 60x30
- ripiano liscio, montaggio a bullone, cm 70x30
- ripiano liscio, montaggio a bullone, cm 80x30
- ripiano liscio, montaggio a bullone, cm 90x30
- ripiano liscio, montaggio a bullone, cm 100x30
- ripiano liscio, montaggio a bullone, cm 110x30
- ripiano liscio, montaggio a bullone, cm 120x30
- ripiano liscio, montaggio a bullone, cm 130x30
- ripiano liscio, montaggio a bullone, cm 140x30
- ripiano liscio, montaggio a bullone, cm 160x30
- ripiano liscio, montaggio a bullone, cm 180x30
- ripiano liscio, montaggio a bullone, cm 200x30
- fiancata completa H 150 cm
- kit 4 bulloni inox
- kit per montaggio ripiano ad angolo

Marchio CE
Made in Italy

MODELLI DISPONIBILI

IP-B3696030B

TECHNOCHEF - Scaffale inox 304, montaggio a bullone, modulo di cm 60x30x150h

€ 187,88 *+ IVA*
€ 229,21 IVA incl.
Spedizione in Italia: compresa

Consegna: da 8 a 15 giorni

IP-B3697030B

TECHNOCHEF - Scaffale inox 304, montaggio a bullone, modulo di cm 70x30x150h

€ 197,47 *+ IVA*
€ 240,91 IVA incl.
Spedizione in Italia: compresa

Consegna: da 8 a 15 giorni

IP-B3698030B

TECHNOCHEF - Scaffale inox 304, montaggio a bullone, modulo di cm 80x30x150h

€ 207,07 *+ IVA*
€ 252,63 IVA incl.
Spedizione in Italia: compresa

Consegna: da 8 a 15 giorni

IP-B3699030B

TECHNOCHEF - Scaffale inox 304, montaggio a bullone, modulo di cm 90x30x150h

€ 220,77 *+ IVA*
€ 269,34 IVA incl.
Spedizione in Italia: compresa

Consegna: da 8 a 15 giorni

IP-B36910030B

TECHNOCHEF - Scaffale inox 304, montaggio a bullone, modulo di cm 100x30x150h

€ 226,25 *+ IVA*
€ 276,03 IVA incl.
Spedizione in Italia: compresa

Consegna: da 8 a 15 giorni

IP-B36911030B

TECHNOCHEF - Scaffale inox 304, montaggio a bullone, modulo di cm 110x30x150h

€ 238,59 *+ IVA*
€ 291,08 IVA incl.
Spedizione in Italia: compresa

Consegna: da 8 a 15 giorni

IP-B36912030B

TECHNOCHEF - Scaffale inox 304, montaggio a bullone, modulo di cm 120x30x150h

€ 246,82 *+ IVA*
€ 301,12 IVA incl.
Spedizione in Italia: compresa

Consegna: da 8 a 15 giorni

IP-B36913030B

TECHNOCHEF - Scaffale inox 304, montaggio a bullone, modulo di cm 130x30x150h

€ 257,79 *+ IVA*
€ 314,50 IVA incl.
Spedizione in Italia: compresa

Consegna: da 8 a 15 giorni

IP-B36914030B

TECHNOCHEF - Scaffale inox 304, montaggio a bullone, modulo di cm 140x30x150h

€ 266,01 *+ IVA*
€ 324,53 IVA incl.
Spedizione in Italia: compresa

Consegna: da 8 a 15 giorni

IP-B36916030B	**TECHNOCHEF - Scaffale inox 304, montaggio a bullone, modulo di cm 160x30x150h**	**€ 283,72** *+ IVA* € 346,14 IVA incl. **Spedizione in Italia:** compresa **Consegna:** da 8 a 15 giorni
IP-B36918030B	**TECHNOCHEF - Scaffale inox 304, montaggio a bullone, modulo di cm 180x30x150h**	**€ 306,80** *+ IVA* € 374,30 IVA incl. **Spedizione in Italia:** compresa **Consegna:** da 8 a 15 giorni
IP-B36920030B	**TECHNOCHEF - Scaffale inox 304, montaggio a bullone, modulo di cm 200x30x150h**	**€ 328,52** *+ IVA* € 400,79 IVA incl. **Spedizione in Italia:** compresa **Consegna:** da 8 a 15 giorni

ACCESSORI/OPTIONAL

CODICE/FOTO	DESCRIZIONE	PREZZO/CONSEGNA
IP-96815x4	**TECHNOCHEF - Kit 4 Bulloni Inox, Mod.96815x4**	**€ 1,68** *+ IVA* € 2,05 IVA incl. **Spedizione in Italia:** compresa **Consegna:** da 4 a 9 giorni
IP-97013 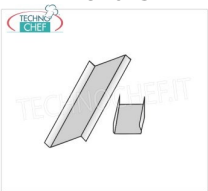	**TECHNOCHEF - Kit per Montaggio Ripiano ad Angolo, Mod.97013**	**€ 7,58** *+ IVA* € 9,25 IVA incl. **Spedizione in Italia:** compresa **Consegna:** da 4 a 9 giorni
IP-696030	**TECHNOCHEF - Ripiano liscio Inox 304 per scaffale, cm 60x30, Mod.696030**	**€ 32,94** *+ IVA* € 40,19 IVA incl. **Spedizione in Italia:** compresa **Consegna:** da 4 a 9 giorni
IP-697030	**TECHNOCHEF - Ripiano liscio inox 304 per scaffale da cm 70x30, Mod.697030**	**€ 36,23** *+ IVA* € 44,20 IVA incl. **Spedizione in Italia:** compresa **Consegna:** da 4 a 9 giorni
IP-698030	**TECHNOCHEF - Ripiano liscio inox 304 per scaffale, cm 80x30, Mod.698030**	**€ 39,51** *+ IVA* € 48,20 IVA incl. **Spedizione in Italia:** compresa **Consegna:** da 4 a 9 giorni
IP-96150x2+96900x2	**TECHNOCHEF - Fiancata-Spalla per Scaffali a Bullone Inox 304, Mod.96150x2+96900x2**	**€ 42,26** *+ IVA* € 51,56 IVA incl. **Spedizione in Italia:** compresa **Consegna:** da 4 a 9 giorni

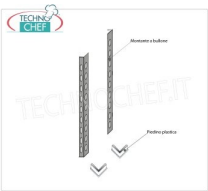

IP-699030	**TECHNOCHEF - Ripiano liscio inox 304 per scaffale, cm 90x30, Mod.699030**	**€ 43,79** *+ IVA* € 53,42 IVA incl. **Spedizione in Italia:** compresa **Consegna:** da 4 a 9 giorni
IP-6910030	**TECHNOCHEF - Ripiano liscio inox 304 per scaffale, cm 100x30, Mod.6910030**	**€ 45,66** *+ IVA* € 55,71 IVA incl. **Spedizione in Italia:** compresa **Consegna:** da 4 a 9 giorni
IP-6911030	**TECHNOCHEF - Ripiano liscio inox 304 per scaffale, cm 110x30, Mod.6911030**	**€ 49,86** *+ IVA* € 60,83 IVA incl. **Spedizione in Italia:** compresa **Consegna:** da 4 a 9 giorni
IP-6912030	**TECHNOCHEF - Ripiano liscio inox 304 per scaffale, cm 120x30, Mod.6912030**	**€ 52,67** *+ IVA* € 64,26 IVA incl. **Spedizione in Italia:** compresa **Consegna:** da 4 a 9 giorni
IP-6914030	**TECHNOCHEF - Ripiano liscio inox 304 per scaffale, cm 140x30, Mod.6914030**	**€ 63,37** *+ IVA* € 77,31 IVA incl. **Spedizione in Italia:** compresa **Consegna:** da 4 a 9 giorni
IP-6916030	**TECHNOCHEF - Ripiano liscio inox 304 per scaffale, cm 160x30, Mod.6916030**	**€ 66,17** *+ IVA* € 80,73 IVA incl. **Spedizione in Italia:** compresa **Consegna:** da 4 a 9 giorni
IP-6918030	**TECHNOCHEF - Ripiano liscio inox 304 per scaffale, cm 180x30, Mod.6918030**	**€ 73,38** *+ IVA* € 89,52 IVA incl. **Spedizione in Italia:** compresa **Consegna:** da 4 a 9 giorni
IP-6920030	**TECHNOCHEF - Ripiano liscio inox 304 per scaffale, cm 200x30, Mod.6920030**	**€ 80,76** *+ IVA* € 98,53 IVA incl. **Spedizione in Italia:** compresa **Consegna:** da 4 a 9 giorni

MODULO AGGIUNTIVO

Esempi di montaggio
Assembly examples • Exemples de l'Assemblée

SCAFFALE A BULLONE
Stainless steel bolt shelving • Etagère inox à boulons

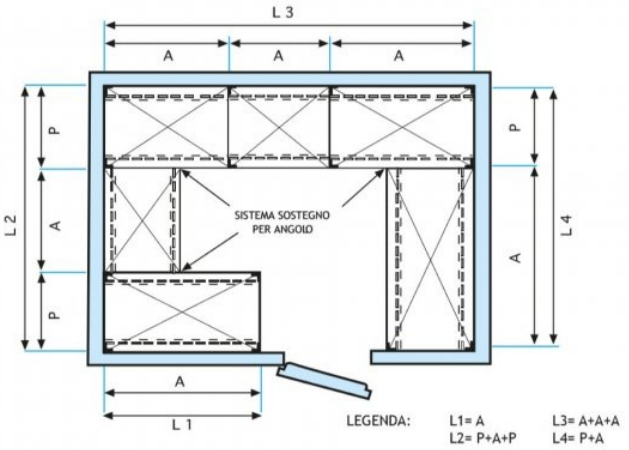

LEGENDA: L1= A L2= P+A+P L3= A+A+A L4= P+A

H150

ELEMENTO BASE A BULLONE
BASIC BOLT UNIT / BASIC ELEMENT À BOULON

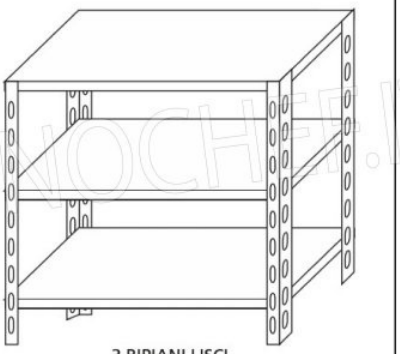

3 RIPIANI LISCI
3 SMOOTH SHELVES / 3 ÉTAGÈRES PLEINES

TECHNOCHEF.IT

ELEMENTO COMPONIBILE A BULLONE

ADD-ON BOLT UNIT / ÉLÉMENT MODULAIRE À BOULON

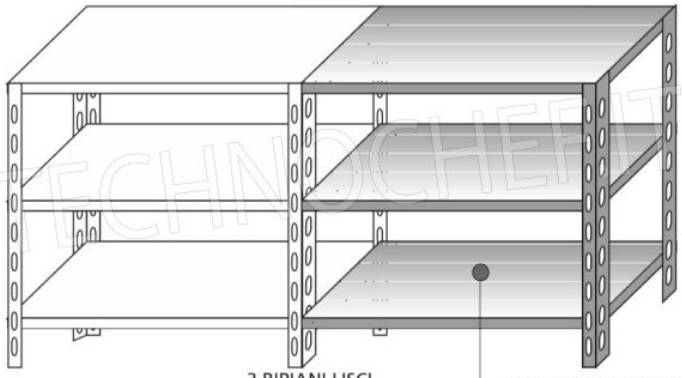

TECHNOCHEF.IT

Ripiano liscio

TECHNOCHEF.IT

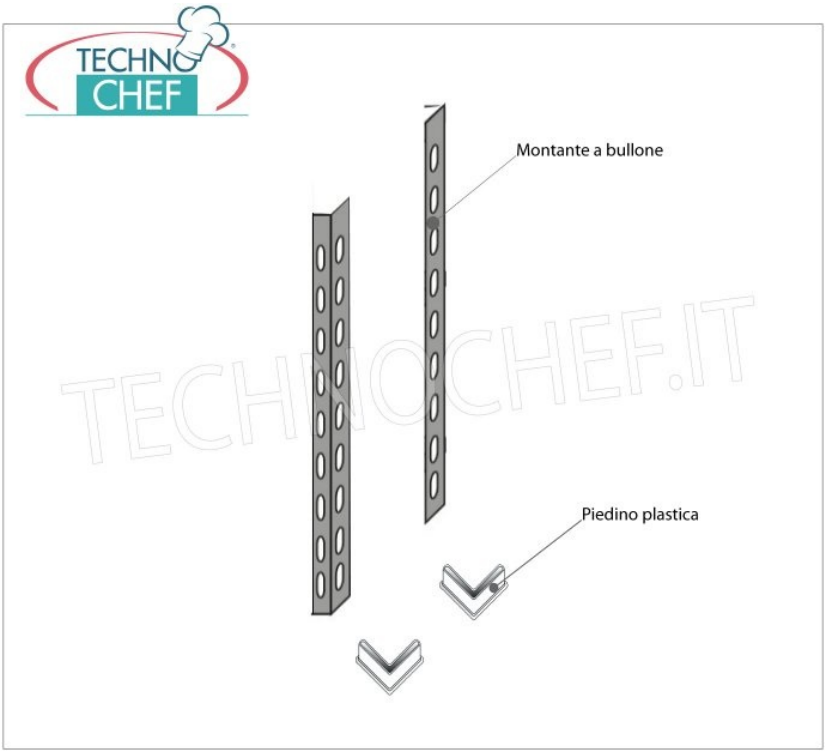
Montante a bullone
Piedino plastica

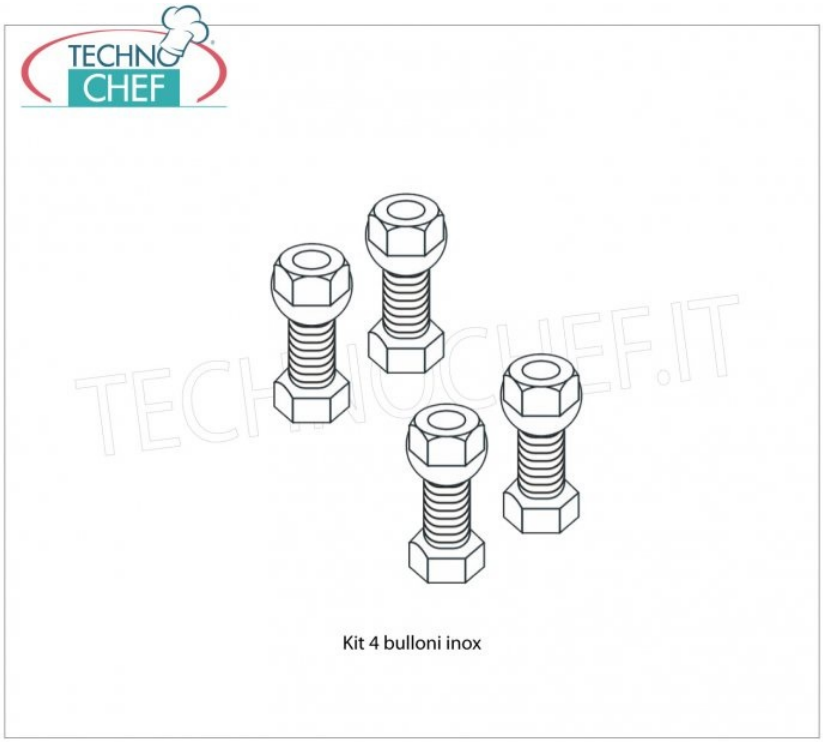
Kit 4 bulloni inox