TECNOSERVICE'21 srl
by Tinti Sergio
Via Carlo Pisacane, 134
61032 Fano (PU) Italy
P.IVA IT0200411413

Tel. +39 0721 805911
FAX +39 0721 809794
e-mail: staff@technochef.it
www.technochef.it
www.technochef.eu

Servizi e tecnologie per la ristorazione dal 1973 ... Services and Technologies for professional catering since 1973

SCHEDA TECNICA

Alimentazione elettrica	Monofase
Volts	V 230/1
Frequenza (Hz)	50
Potenza termica (Kw)	20,9
Peso netto (Kg)	118
Larghezza (mm)	800
Profondità (mm)	900
Altezza (mm)	900

DESCRIZIONE PROFESSIONALE

PENTOLA CILINDRICA a GAS da lt.150, Linea MAXIMA 900, Serie HIGH-TECH, con riscaldamento diretto:

- **piano di lavoro** e **pannelli frontali e laterali in acciaio inox AISI 304**;
- **interno in acciaio inox**;
- **recipiente di cottura in acciaio inox AISI 304** con spessore 15/10, fondo in acciaio inox AISI 316 con spessore 20/10;
- **riscaldamento di tipo diretto**, generato da bruciatori tubolari in acciaio inox a combustione ottimizzata, con valvola di sicurezza a termocoppia e fiamma pilota protetta;
- **rubinetti di rabbocco acqua calda** e **fredda** posti sul piano di lavoro con becco erogatore snodabile per il riempimento e il lavaggio del recipiente;
- rubinetto di scarico da 2 pollici in ottone cromato con maniglia atermica;
- **regolazione della temperatura tramite rubinetto** con minimo e massimo.

In Dotazione:

- Accensione elettrica

Marchio CE
Made in ITALY

CODICE	DESCRIZIONE	PREZZO/CONSEGNA
BS-G9P15D	PENTOLA CILINDRICA a GAS da lt.150, BERTOS, Linea MAXIMA 900, Serie HIGH-TECH, con riscaldamento diretto, potenza termica Kw.20,9, Peso 118 Kg,	
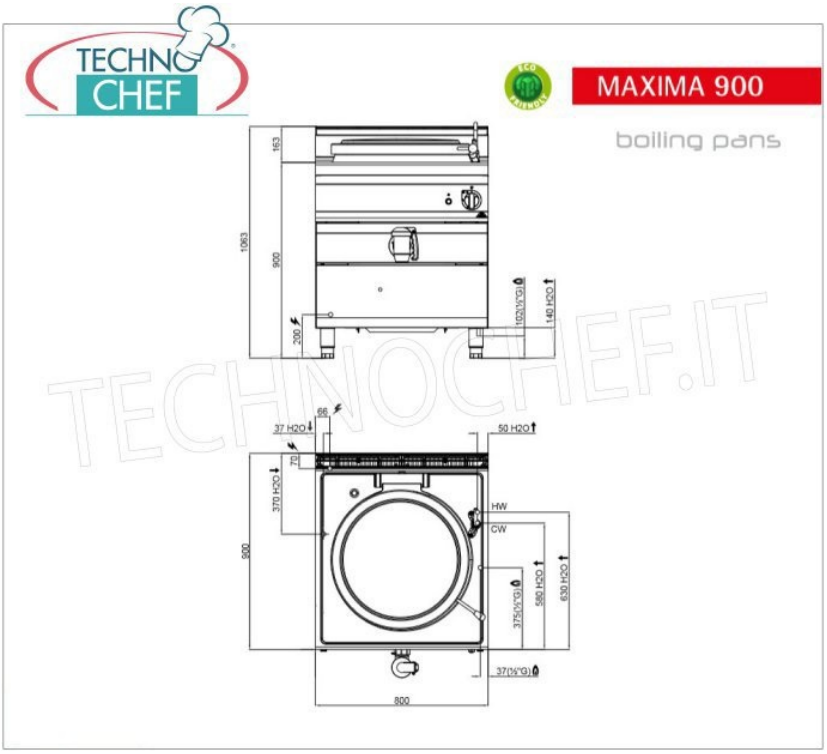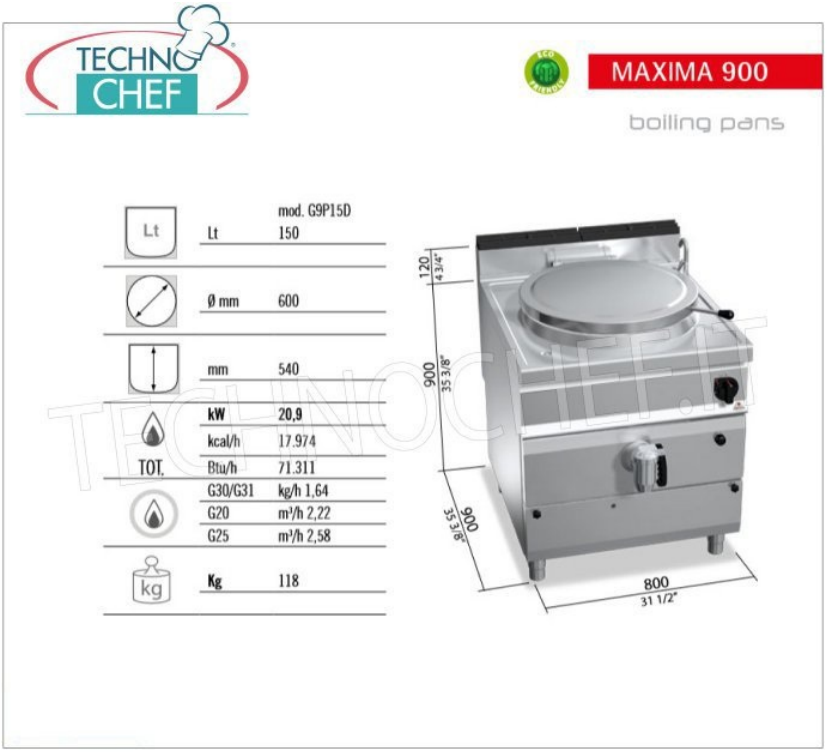
dim.mm.800x900x900h