TECNOSERVICE'21 srl
by Tinti Sergio
Via Carlo Pisacane, 134
61032 Fano (PU) Italy
P.IVA IT0200411413

Tel. +39 0721 805911
FAX +39 0721 809794
e-mail: staff@technochef.it
www.technochef.it
www.technochef.eu

Servizi e tecnologie per la ristorazione dal 1973 ... Services and Technologies for professional catering since 1973

SCHEDA TECNICA

Alimentazione elettrica	Trifase
Volts	V 400/3 +N
Frequenza (Hz)	50
Peso netto (Kg)	22
Larghezza (mm)	400
Profondità (mm)	700
Altezza (mm)	290

DESCRIZIONE PROFESSIONALE

FRIGGITRICE ELETTRICA da BANCO, Linea MACROS 700, Serie TURBO - HIGH POWER, 1 vasca da lt.10, versione POTENZIATA:
.

- **piano vasca** e **pannelli frontali in inox AISI 304**;
- **vasca stampata** e **arrotondata** dotata di speciali resistenze rotanti in acciaio inox incoloy ad elevata durata, possono raggiungere in brevissimo tempo la temperatura di lavoro, consentendo un risparmio d'olio del 60%;
- **Il sistema di frittura**, **conservando inalterate le caratteristiche organolettiche dell'olio**, **permette di cucinare in maniera sana** limitando il numero dei cambi di olio, con un notevole risparmio finale;
- la rotazione della resistenza facilita le operazioni di pulizia;
- controllo della temperatura impostata mediante **termostato regolabile fino a 190 °C** e termostato di sicurezza a riarmo manuale;
- **tempo medio di frittura 4 minuti**;
- preriscaldamento 4-5 minuti (da 20 a 190 °C);
- **produzione massima 30 kg/h**;
- **garanzia 24 mesi**.

In Dotazione:
- n.1 cesto intero

Marchio CE
Made in ITALY

CODICE	DESCRIZIONE	PREZZO/CONSEGNA
BS-E7F10-4BS	FRIGGITRICE ELETTRICA da BANCO, BERTOS, Linea MACROS 700, Serie TURBO - HIGH POWER, 1 VASCA da lt.10, versione POTENZIATA, V.400/3+N, Kw.9,00, Peso 22 Kg, dim.mm.400x700x290h	
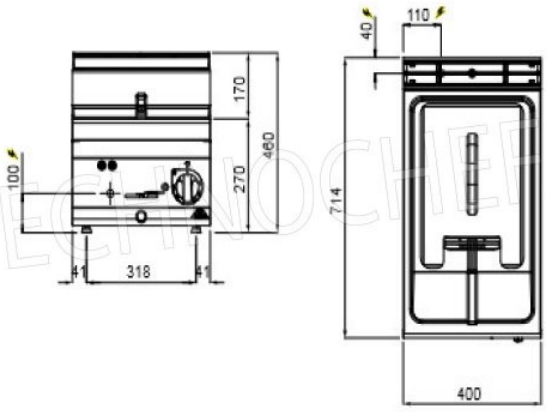
L	L	10
	mm	340 x 225 x 200 h
	mm	275 x 200 x 110 h
TOT	kW	6 (E7F10-4B, E7F10-4M)
	kW	9 (E7F10-4BS, E7F10-4MS)
VOLT	380 - 415 V3N~