TECNOSERVICE'21 srl
by Tinti Sergio
Via Carlo Pisacane, 134
61032 Fano (PU) Italy
P.IVA IT0200411413

Tel. +39 0721 805911
FAX +39 0721 809794
e-mail: staff@technochef.it
www.technochef.it
www.technochef.eu

Servizi e tecnologie per la ristorazione dal 1973 ... Services and Technologies for professional catering since 1973

SCHEDA TECNICA

Alimentazione elettrica	Trifase
Volts	V 400/3 +N
Frequenza (Hz)	50
Peso netto (Kg)	37
Larghezza (mm)	400
Profondità (mm)	700
Altezza (mm)	290

DESCRIZIONE PROFESSIONALE

FRY TOP ELETTRICO con PIASTRA RIGATA, Linea MACROS 700, Serie POWERED MULTIPAN, 1 modulo TOP:
.

- **piano di lavoro** e **pannelli frontali in acciaio inox AISI 304**;
- resistenze in acciaio incoloy poste sotto la piastra di cottura;
- **piastra rigata in acciaio satinato** con paraspruzzi a filo;
- **controllo termostatico** e **termostato di sicurezza** a riarmo manuale;
- **regolazione della temperatura da 50 a 270 °C**;
- **spia di linea** e **spia di raggiungimento temperatura**;
- superficie di cottura leggermente inclinata con foro di scarico di grandi dimensioni e convogliatore in apposito contenitore a tenuta di liquidi;
- **zona cottura da mm 395 x 500**;
- **2 anni di garanzia**.

Accessori/Optional:
- spatola liscia per Fry Top
- tappo in teflon ovale

Marchio CE
Made in ITALY

CODICE	DESCRIZIONE	PREZZO/CONSEGNA
BS-E7FR4BP	FRY TOP ELETTRICO con PIASTRA RIGATA, BERTOS, Linea MACROS 700, Serie POWERED MULTIPAN, 1	
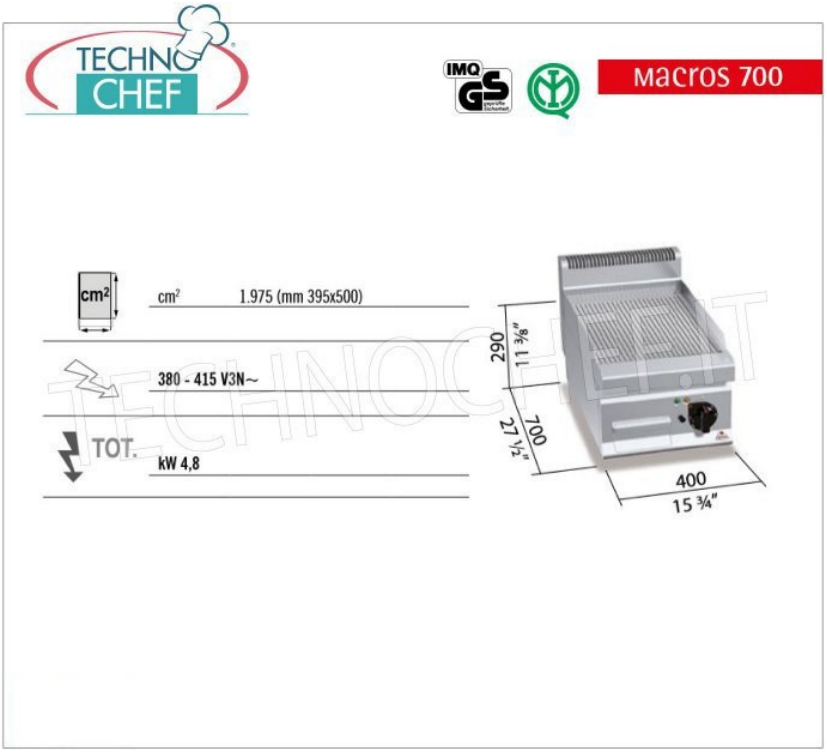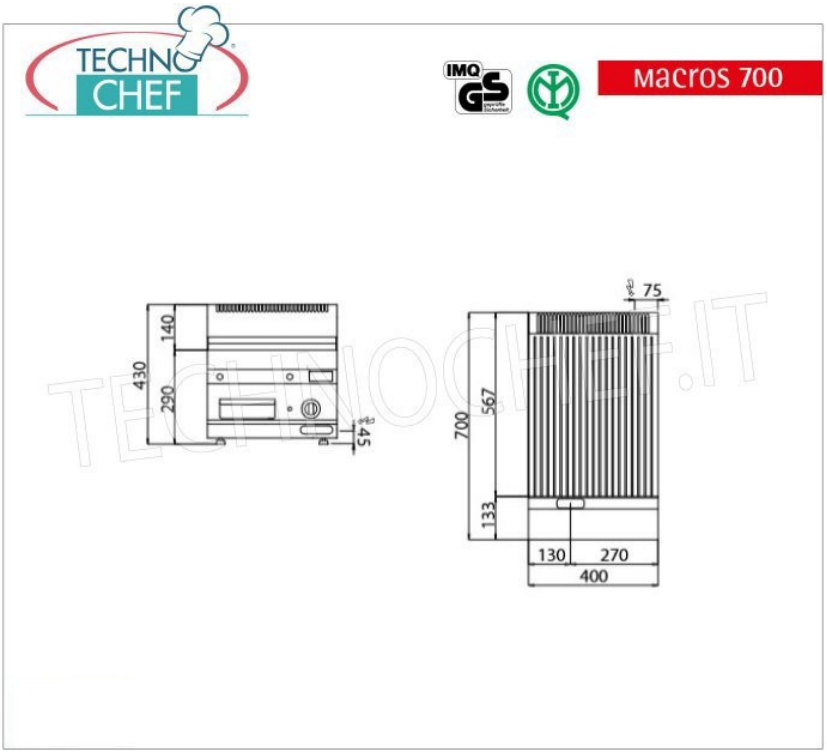
	modulo TOP con ZONA COTTURA da mm 395x500, V.400/3+N, Kw.4,8, Peso 37 Kg, dim.mm.400x700x290h