TECNOSERVICE'21 srl
by Tinti Sergio
Via Carlo Pisacane, 134
61032 Fano (PU) Italy
P.IVA IT0200411413

Tel. +39 0721 805911
FAX +39 0721 809794
e-mail: staff@technochef.it
www.technochef.it
www.technochef.eu

Servizi e tecnologie per la ristorazione dal 1973 ... Services and Technologies for professional catering since 1973

SCHEDA TECNICA

Alimentazione elettrica	Trifase
Volts	V 400/3 +N
Frequenza (Hz)	50
Peso netto (Kg)	42
Larghezza (mm)	400
Profondità (mm)	700
Altezza (mm)	900

DESCRIZIONE PROFESSIONALE

CUCINA ELETTRICA 2 ZONE ad INFRAROSSI su VANO a GIORNO, Linea MACROS 700, Serie INFRARED:

- **piano di lavoro** e **pannelli frontali in acciaio inox AISI 304**;
- **piano in vetroceramica** con **spessore 6 mm**;
- resistenze elettriche in grado di raggiungere **alte temperature** (**500 °C**) **riscaldano per irraggiamento** il piano di cottura;
- **le zone sono evidenziate da apposite serigrafie** che consentono un corretto posizionamento delle pentole;
- **2 zone quadre da 230 x 230 mm ciascuna**;
- **potenza zone cottura n°x Kw: 2 x 3,2**;
- dopo lo spegnimento di ogni singola zona, una **spia segnala il calore residuo fino a 60 °C**, per salvaguardare la sicurezza dell'operatore;
- maniglia ad alta resistenza in acciaio AISI 304 in spessore 20/10;
- piedini regolabili;
- **2 anni di garanzia**.

Accessori/Optional:

- portina per vano

Marchio CE
Made in ITALY

CODICE	DESCRIZIONE	PREZZO/CONSEGNA
BS-E7P2M/VTR	CUCINA ELETTRICA 2 ZONE ad INFRAROSSI su VANO a	

GIORNO , BERTOS, Linea MACROS 700, Serie INFRARED, con 2 zone QUADRE da mm 230x230, COMANDI INDIPENDENTI, V.400/3+N, Kw.6,4, Peso 42 Kg, dim.mm.400x700x900h

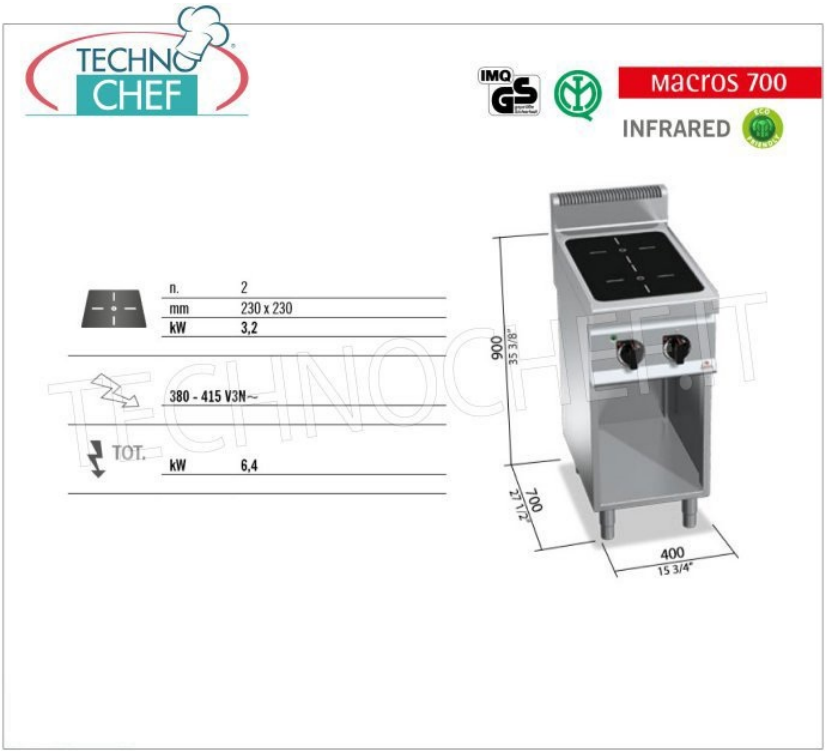

TECHNO CHEF

Macros 700

INFRARED

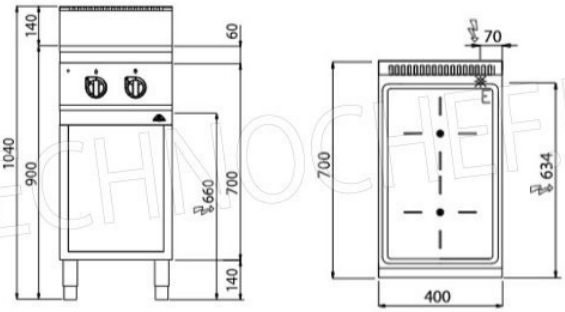

TECHNOCHEF.IT