TECNOSERVICE'21 srl
by Tinti Sergio
Via Carlo Pisacane, 134
61032 Fano (PU) Italy
P.IVA IT0200411413

Tel. +39 0721 805911
FAX +39 0721 809794
e-mail: staff@technochef.it
www.technochef.it
www.technochef.eu

Servizi e tecnologie per la ristorazione dal 1973 ... Services and Technologies for professional catering since 1973

SCHEDA TECNICA

Alimentazione elettrica	Monofase
Volts	V 230/1
Frequenza (Hz)	50
Potenza termica (Kw)	35,00
Peso netto (Kg)	95
Larghezza (mm)	800
Profondità (mm)	900
Altezza (mm)	900

DESCRIZIONE PROFESSIONALE

FRIGGITRICE a GAS su MOBILE, Linea MAXIMA 900, Serie TURBO, 2 VASCHE INDIPENDENTI da 20+20 lt, COMANDI ELETTRONICI BFLEX:

.

- **piano di lavoro** e **pannelli frontali e laterali in acciaio inox AISI 304;**
- **bruciatori in acciaio inox** a sezione ovale a nido d'ape;
- scambiatori di calore a sezione ovale di grande superficie, posti direttamente all'interno della vasca, per un riscaldamento rapido ed omogeneo;
- **fiamma pilota** e **valvola di sicurezza a termocoppia**;
- **vasche in acciaio inox AISI 304** con ampi bordi arrotondati e ampia zona fredda, sottostante i bruciatori, per la decantazione dei residui;
- il piano, dai bordi arrotondati, incorpora una superficie per l'appoggio dei cesti leggermente inclinata che favorisce lo scarico dell'olio**;**
- **controllo della temperatura tramite centralina elettronica** con le seguenti funzioni:
  - **controllo della temperatura da 0 a 190 °C**,
  - **visualizzazione della temperatura** impostata e di quella di lavoro,
  - **programma di** "**melting**" e di **mantenimento a 100 °C** per l'utilizzo di grassi solidi di frittura,
  - **autodiagnostica per eventuali anomalie**;
- **termostato di sicurezza** a riarmo manuale;
- rubinetto di scarico a sfera, situato all'interno del vano, comandato da maniglia con impugnatura atermica;
- **garanzia 24 mesi**.

In Dotazione:
- 2 cesti unici

Marchio CE
Made in ITALY
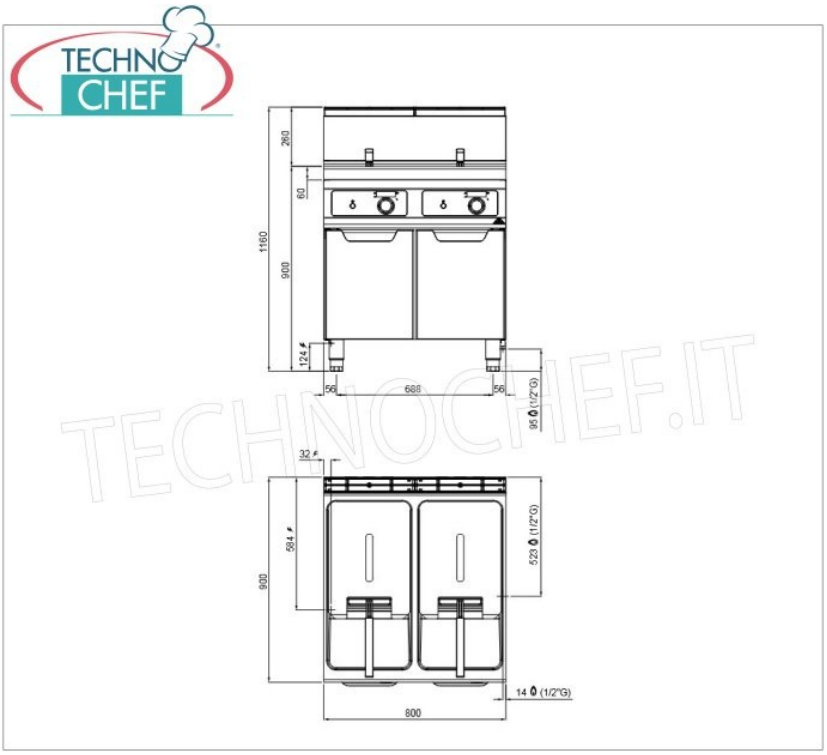
CODICE	DESCRIZIONE	PREZZO/CONSEGNA
BS-9GL20+20M-BF	FRIGGITRICE a GAS su MOBILE, BERTOS, Linea MAXIMA 900, Serie TURBO, 2 VASCHE INDIPENDENTI da lt.20+20, Comandi Elettronici Bflex, potenza termica Kw.35, Peso 95 Kg, dim.mm.800x900x900h	**€ 3.635,78** *+ IVA* € 4.435,65 IVA incl. **Spedizione in Italia:** calcolata nel carrello **Consegna:** da 8 a 15 giorni