TECNOSERVICE'21 srl
by Tinti Sergio
Via Carlo Pisacane, 134
61032 Fano (PU) Italy
P.IVA IT0200411413

Tel. +39 0721 805911
FAX +39 0721 809794
e-mail: staff@technochef.it
www.technochef.it
www.technochef.eu

Servizi e tecnologie per la ristorazione dal 1973 ... Services and Technologies for professional catering since 1973

SCHEDA TECNICA

Alimentazione elettrica	Monofase
Volts	V 230/1
Frequenza (Hz)	50
Potenza elettrica (Kw)	0,01
Potenza termica (Kw)	14,00
Peso netto (Kg)	59
Larghezza (mm)	400
Profondità (mm)	900
Altezza (mm)	900

DESCRIZIONE PROFESSIONALE

FRIGGITRICE a GAS su MOBILE, Linea MAXIMA 900, Serie INDIRECT GAS FRY, 1 VASCA da 18 lt, RISCALDAMENTO INDIRETTO, COMANDI ANALOGICI:

.

- **piano di lavoro** e **pannelli frontali e laterali in acciaio inox AISI 304;**
- **vasca stampata** con profilo ad ampia zona fredda per raccolta residui cibo e grande facilità di pulizia grazie all'assenza di tubi ed alla grande sezione dello scarico da 1";
- il piano, dai bordi arrotondati, incorpora una superficie per l'appoggio dei cesti leggermente inclinata, favorendo lo scarico dell'olio;
- **due bruciatori in acciaio inox**, posti esternamente alla vasca, comandati da elettrovalvola con **controllo della temperatura tramite termostato elettrico** di alta precisione;
- **termostato di sicurezza a riarmo manuale**, **fiamma pilota** e **sistema di sicurezza con termocoppia**;
- rubinetto di scarico a sfera, situato all'interno del vano, comandato da maniglia con impugnatura atermica, con bacinella di raccolta in acciaio;
- **accensione elettrica**;
- piedini regolabili;
- **garanzia 24 mesi**.

In Dotazione:

- cesto unico

Marchio CE

Made in ITALY

CODICE	DESCRIZIONE	PREZZO/CONSEGNA
BS-9GL18MI	FRIGGITRICE a GAS su MOBILE, BERTO'S, Linea MAXIMA 900, Serie INDIRECT GAS FRY, 1 VASCA da lt.18, Comandi Analogici, Riscaldamento Indiretto, potenza termica Kw.14,00, Peso 59 Kg, dim.mm.400x900x900h	**€ 2.428,79** *+ IVA* € 2.963,12 IVA incl. **Spedizione in Italia:** calcolata nel carrello **Consegna:** da 8 a 15 giorni

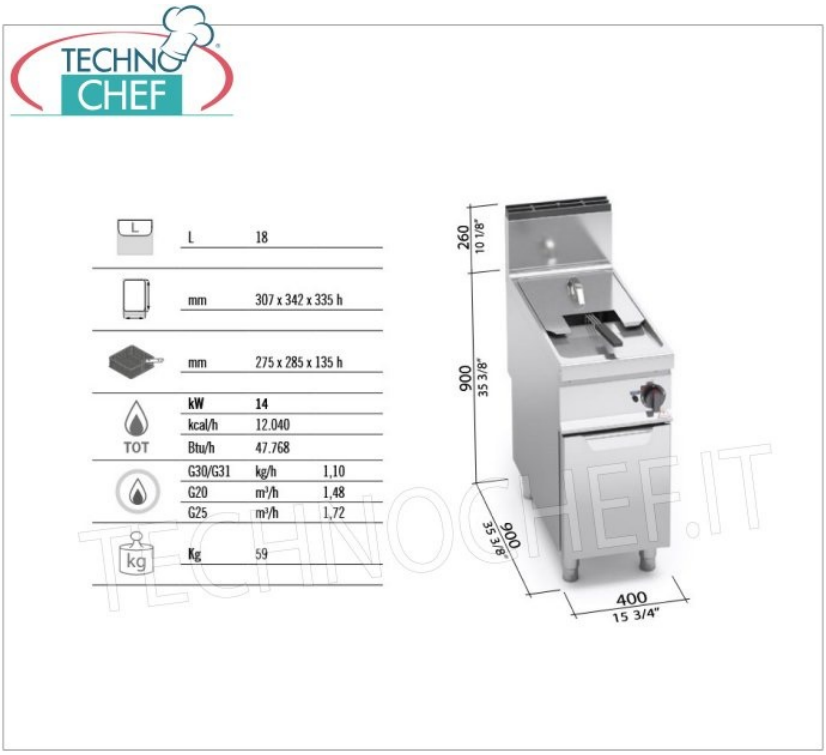
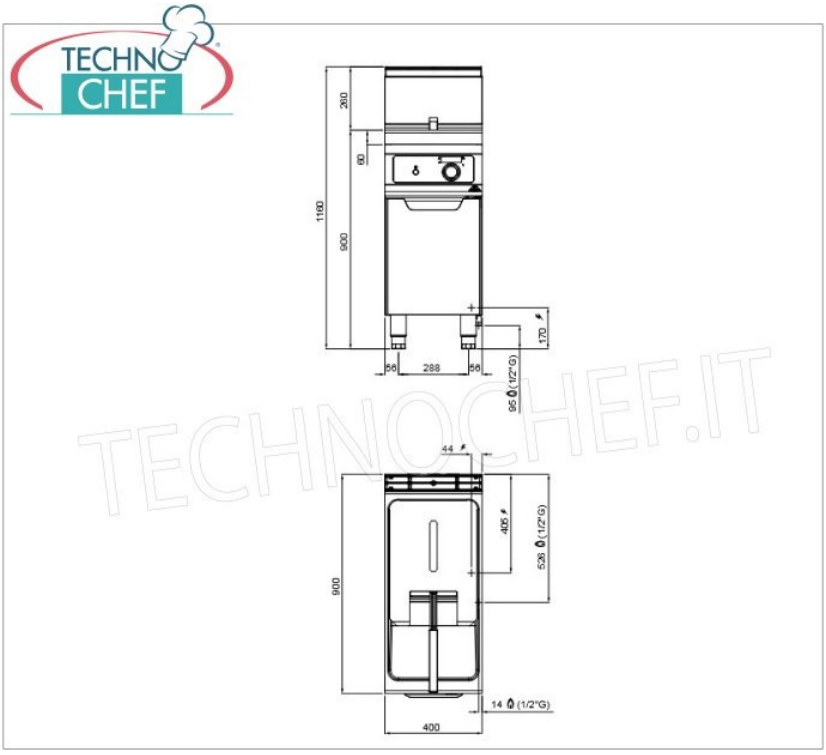
L	L	18	
	mm	307 x 342 x 335 h	
	mm	275 x 285 x 135 h	
TOT	kW	14	
	kcal/h	12.040	
	Btu/h	47.768	
	G30/G31	kg/h	1,10
	G20	m³/h	1,48
	G25	m³/h	1,72
kg	Kg	59