TECNOSERVICE'21 srl
by Tinti Sergio
Via Carlo Pisacane, 134
61032 Fano (PU) Italy
P.IVA IT0200411413

Tel. +39 0721 805911
FAX +39 0721 809794
e-mail: staff@technochef.it
www.technochef.it
www.technochef.eu

Servizi e tecnologie per la ristorazione dal 1973 ... Services and Technologies for professional catering since 1973

SCHEDA TECNICA

Alimentazione elettrica	Monofase
Volts	V 230/1
Frequenza (Hz)	50
Potenza elettrica (Kw)	0,01
Potenza termica (Kw)	14,00
Peso netto (Kg)	59
Larghezza (mm)	400
Profondità (mm)	900
Altezza (mm)	900

DESCRIZIONE PROFESSIONALE

FRIGGITRICE a GAS 1 VASCA a V da lt 18 su MOBILE, Linea MAXIMA 900, BRUCIATORI ESTERNI, COMANDI ELETTRONICI DIGITALI,:

.

- **piano di lavoro** e **pannelli frontali e laterali in acciaio inox AISI 304;**
- **vasca stampata** con profilo ad ampia zona fredda per raccolta residui cibo e grande facilità di pulizia grazie all'assenza di tubi ed alla grande sezione dello scarico da 1";
- il piano, dai bordi arrotondati, incorpora una superficie per l'appoggio dei cesti leggermente inclinata, favorendo lo scarico dell'olio,
- **due bruciatori in acciaio inox**, posti esternamente alla vasca, comandati da elettrovalvola con **controllo della temperatura tramite centralina elettronica** con le seguenti funzioni:
  - **controllo della temperatura da 100 a 190 °C** con TERMOSTATI ad ALTA PRECISIONE,
  - **visualizzazione della temperatura** impostata e di quella di lavoro,
  - **programma di** "**melting**" e di **mantenimento a 100 °C** per l'utilizzo di grassi solidi di frittura,
  - **autodiagnostica per eventuali anomalie**;
- **termostato di sicurezza** a riarmo manuale;
- **fiamma pilota** e **sistema di sicurezza con termocoppia**;
- rubinetto di scarico a sfera, situato all'interno del vano, comandato da maniglia con impugnatura atermica, con bacinella di raccolta in acciaio;
- **accensione elettrica**;
- piedini regolabili;

- **2 anni di garanzia**.

In Dotazione:
- cesto unico

.
Marchio CE
Made in ITALY
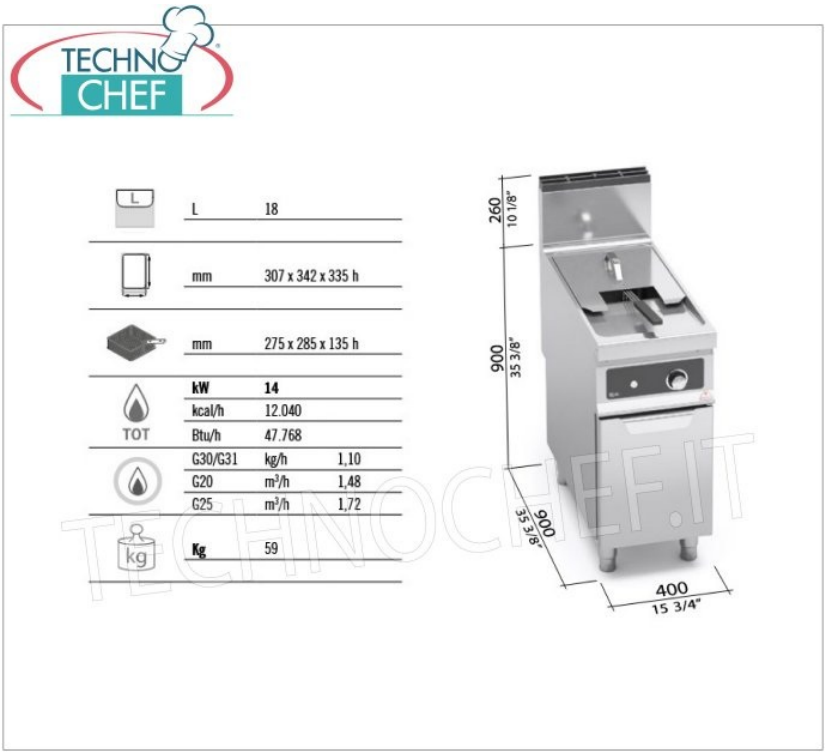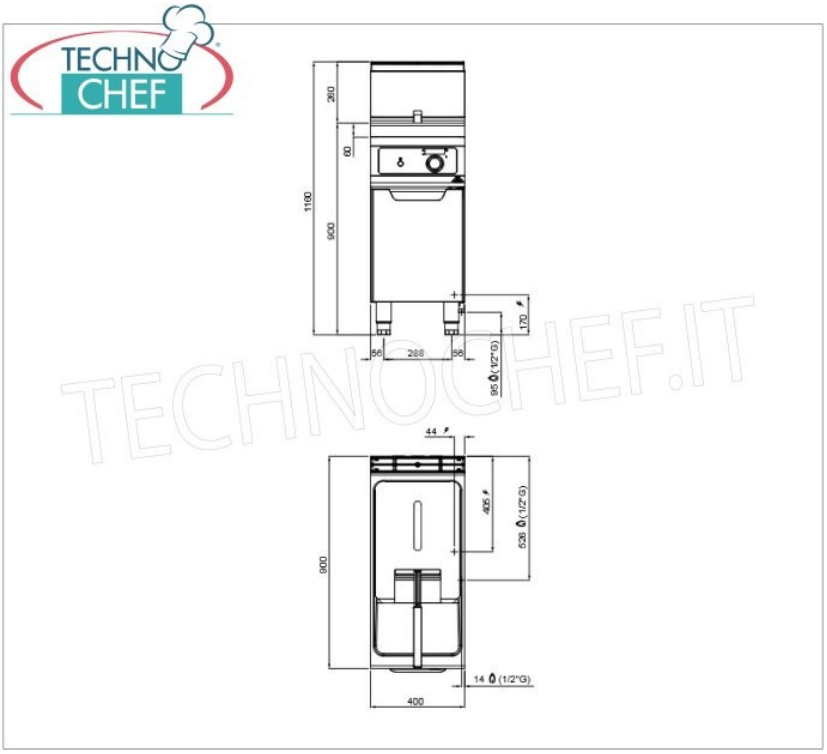
CODICE	DESCRIZIONE	PREZZO/CONSEGNA
BS-9GL18MI-BF	FRIGGITRICE a GAS 1 Vasca a V da lt 18 su MOBILE, Linea MAXIMA 900, Bruciatori Esterni, Comandi Elettronici Bflex, potenza termica Kw.14,00, Peso 59 Kg, dim.mm.400x900x900h	**€ 2.656,96** *+ IVA* € 3.241,49 IVA incl. **Spedizione in Italia:** calcolata nel carrello **Consegna:** da 8 a 15 giorni