TECNOSERVICE'21 srl
by Tinti Sergio
Via Carlo Pisacane, 134
61032 Fano (PU) Italy
P.IVA IT0200411413

Tel. +39 0721 805911
FAX +39 0721 809794
e-mail: staff@technochef.it
www.technochef.it
www.technochef.eu

Servizi e tecnologie per la ristorazione dal 1973 ... Services and Technologies for professional catering since 1973

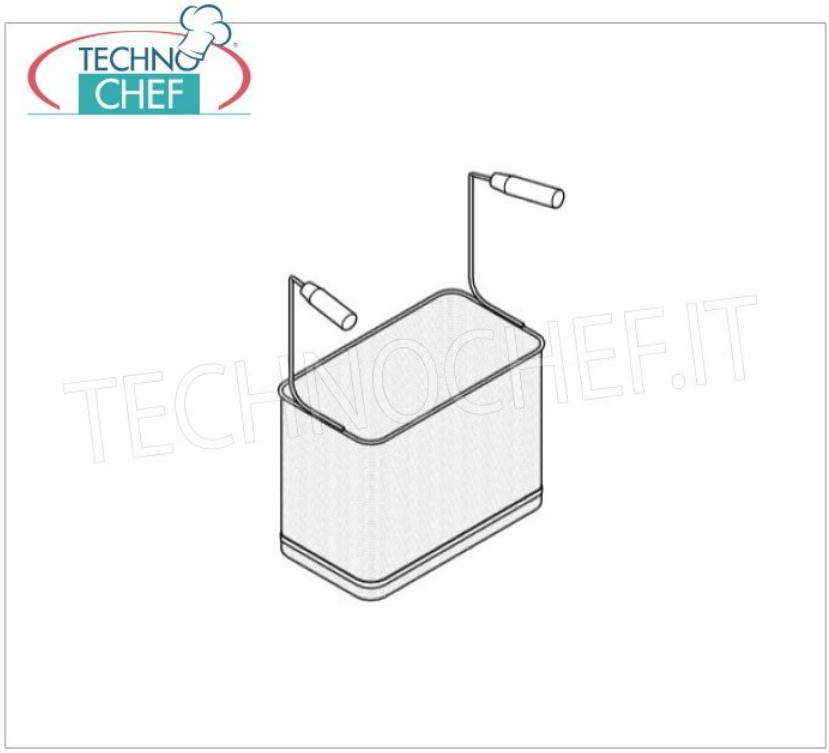

DESCRIZIONE PROFESSIONALE

CODICE	DESCRIZIONE	PREZZO/CONSEGNA
BS-9CS1/3	Cestello 1/3 dim.mm.290x160x200h, per Cuocipasta Linea 900	**€ 52,27** *+ IVA* € 63,77 IVA incl. **Spedizione in Italia:** calcolata nel carrello **Consegna:** da 4 a 9 giorni

ACCESSORI/OPTIONAL

CODICE/FOTO	DESCRIZIONE	PREZZO/CONSEGNA
BS-E9CP40 	**TECHNOCHEF - CUOCIPASTA ELETTRICO 1 Vasca da 40 lt. su Mobile, Mod.E9CP40**	**€ 1.816,75** *+ IVA* € 2.216,44 IVA incl. **Spedizione in Italia:** calcolata nel carrello **Consegna:** da 15 a 25 giorni
BS-G9CP80 	**Technochef - CUOCIPASTA a GAS su MOBILE, 2 Vasche da 40+40 lt., Linea MAXIMA 900, Mod.G9CP80**	**€ 3.311,22** *+ IVA* € 4.039,69 IVA incl. **Spedizione in Italia:** calcolata nel carrello **Consegna:** da 15 a 25 giorni