TECNOSERVICE'21 srl
by Tinti Sergio
Via Carlo Pisacane, 134
61032 Fano (PU) Italy
P.IVA IT0200411413

Tel. +39 0721 805911
FAX +39 0721 809794
e-mail: staff@technochef.it
www.technochef.it
www.technochef.eu

Servizi e tecnologie per la ristorazione dal 1973 ... Services and Technologies for professional catering since 1973

SCHEDA TECNICA

Alimentazione elettrica	Trifase
Volts	V 400/3 +N
Frequenza (Hz)	50
Potenza elettrica (Kw)	11,4
Peso netto (Kg)	109
Larghezza (mm)	800
Profondità (mm)	900
Altezza (mm)	900

DESCRIZIONE PROFESSIONALE

FRY TOP ELETTRICO con PIASTRA RIGATA, Linea MAXIMA 900, Serie MULTIPAN, DOPPIO modulo su VANO a GIORNO:
.

- **piano di lavoro** e **pannelli frontali e laterali in acciaio inox AISI 304**;
- interno in acciaio inox;
- resistenze in acciaio inox incoloy poste sotto la piastra di cottura
- **controllo termostatico** e **termostato di sicurezza** a riarmo manuale;
- **regolazione della temperatura da 50 a 270 °C**;
- **spia di linea** e **spia di raggiungimento temperatura**
- **piastra rigata in acciaio satinato ad alto spessore**, a tutta misura con paraspruzzi a filo;
- **due zone con comandi separati** per una regolazione indipendente ed ottimale della temperatura;
- superficie di cottura leggermente inclinata con foro di scarico di grandi dimensioni e convogliatore in apposito contenitore;
- **zona cottura da mm 796 x 667**;
- **ampio vano completamente in acciaio**;
- **2 anni di garanzia**.

Accessori/Optional:

- spatola rigata per Fry Top
- tappo in teflon ovale
- 2 portine per vano

Marchio CE

Made in ITALY

CODICE	DESCRIZIONE	PREZZO/CONSEGNA
BS-E9FR8M-2	FRY TOP ELETTRICO con PIASTRA RIGATA, BERTO'S, Linea MAXIMA 900, Serie MULTIPAN, DOPPIO modulo su VANO a GIORNO con ZONA COTTURA da mm 796x667, COMANDI INDIPENDENTI, V.400/3+N, Kw.11,4, Peso 109 Kg, dim.mm.800x900x900h	**€ 2.246,28** *+ IVA* € 2.740,46 IVA incl. **Spedizione in Italia:** calcolata nel carrello **Consegna:** da 15 a 25 giorni

ACCESSORI/OPTIONAL

CODICE/FOTO	DESCRIZIONE	PREZZO/CONSEGNA
BS-SPR 	**TECHNOCHEF - Spatola Rigata, Mod.SPR**	**€ 29,66** *+ IVA* € 36,19 IVA incl. **Spedizione in Italia:** calcolata nel carrello **Consegna:** da 4 a 9 giorni
BS-TPTO 	**TECHNOCHEF - Tappo in teflon ovale, Mod.TPTO**	**€ 101,23** *+ IVA* € 123,50 IVA incl. **Spedizione in Italia:** calcolata nel carrello **Consegna:** da 4 a 9 giorni
BS-2P400 	**TECHNOCHEF - 2 Portine per vano, Mod.2P400**	**€ 216,04** *+ IVA* € 263,57 IVA incl. **Spedizione in Italia:** calcolata nel carrello **Consegna:** da 4 a 9 giorni

TECHNO CHEF

MAXIMA 900

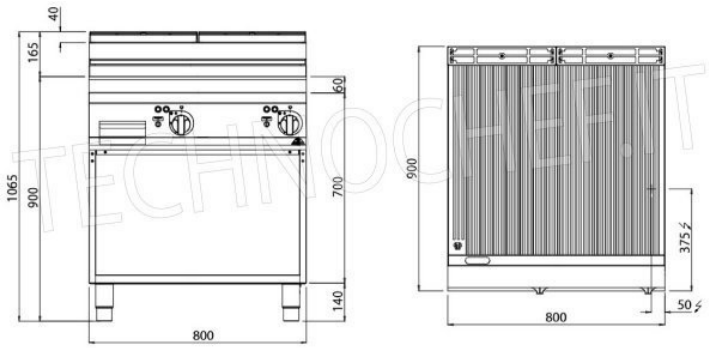

TECHNOCHEF