**TECNOSERVICE'21 srl**
by Tinti Sergio
Via Carlo Pisacane, 134
61032 Fano (PU) Italy
P.IVA IT0200411413

Tel. +39 0721 805911
FAX +39 0721 809794
e-mail: staff@technochef.it
**www.technochef.it**
**www.technochef.eu**

Servizi e tecnologie per la ristorazione dal 1973 ... Services and Technologies for professional catering since 1973

## SCHEDA TECNICA

| | |
|---|---|
| **Potenza termica (Kw)** | 10,5 |
| **Peso netto (Kg)** | 38 |
| **Larghezza (mm)** | 400 |
| **Profondità (mm)** | 700 |
| **Altezza (mm)** | 900 |

### DESCRIZIONE PROFESSIONALE

**CUCINA a GAS con 2 FUOCHI su VANO a GIORNO, Linea MACROS 700, Serie HIGH POWER**:
.

- **piano di lavoro** e **pannelli frontali in acciaio inox AISI 304**;
- **bruciatori garantiti a vita** interamente in ghisa nichelata a singola e doppia corona ad alta potenza azionati da rubinetto valvolato con termocoppia di sicurezza e spia pilota;
- **griglie in ghisa**;
- **bruciatori interamente in ghisa da 80 mm**, con regolazione fino a 3,5 kW, **e da 110 mm**, con regolazione fino a 7 kW;
- **potenza fuochi aperti n°x kW**: **1 x 3,5 kW** + **1 x 7 kW**;
- bacinelle asportabili per la massima igiene e per una facile manutenzione;
- piedini regolabili;
- **2 anni di garanzia**.

**Accessori/Optionals:**
- portina per vano

**Marchio CE**
**Made in ITALY**

| CODICE | DESCRIZIONE | PREZZO/CONSEGNA |
|---|---|---|
| **BS-G7F2M** | CUCINA a GAS 2 FUOCHI su VANO a GIORNO, BERTO'S, Linea MACROS 700, Serie HIGH POWER, potenza termica Kw.10,5, Peso 38 Kg, dim.mm.400x700x900h | **€ 949,74** *+ IVA*<br>€ 1.158,68 IVA incl.<br>**Spedizione in Italia:** calcolata nel carrello<br><br>**Consegna:** da 15 a 25 giorni |

### ACCESSORI/OPTIONAL

| CODICE/FOTO | DESCRIZIONE | PREZZO/CONSEGNA |
|---|---|---|
| **BS-1PDX** | **TECHNOCHEF - Portina Destra, Mod.1PDX** | **€ 106,46** *+ IVA*<br>€ 129,88 IVA incl.<br>**Spedizione in Italia:** calcolata nel carrello<br><br>**Consegna:** da 4 a 9 giorni |
| **BS-1PSX** | **TECHNOCHEF - Portina Sinistra, Mod.1PSX** | **€ 106,46** *+ IVA*<br>€ 129,88 IVA incl.<br>**Spedizione in Italia:** calcolata nel carrello<br><br>**Consegna:** da 4 a 9 giorni |

TECHNO CHEF

Macros 700

high power

HIGH POWER

| | | | |
|---|---|---|---|
| | n. | 1 | 1 |
| | Ø mm | 80 | 110 |
| | **kW** | **3,5** | **7** |
| | kcal/h | 3.010 | 6.020 |
| | Btu/h | 11.942 | 23.884 |
| TOT. | **kW** | **10,5** | |
| | kcal/h | 9.030 | |
| | Btu/h | 35.826 | |
| | G30/G31 | kg/h | 0,83 |
| | G20 | m³/h | 1,11 |
| | G25 | m³/h | 1,29 |

TECHNO CHEF

# Macros 700

high power

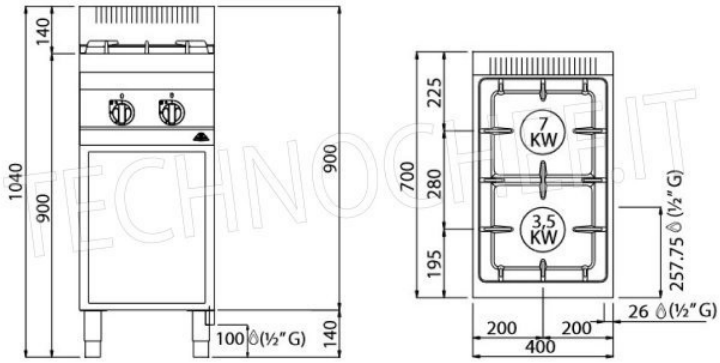


TECHNOCHEF.IT

TECHNO CHEF

## Macros 700

HIGH POWER

3,5 kW

7 kW

TECHNOCHEF.IT