TECNOSERVICE'21 srl
by Tinti Sergio
Via Carlo Pisacane, 134
61032 Fano (PU) Italy
P.IVA IT0200411413

Tel. +39 0721 805911
FAX +39 0721 809794
e-mail: staff@technochef.it
www.technochef.it
www.technochef.eu

Servizi e tecnologie per la ristorazione dal 1973 ... Services and Technologies for professional catering since 1973

SCHEDA TECNICA

Alimentazione elettrica	Monofase
Volts	V 230/1
Frequenza (Hz)	50
Potenza elettrica (Kw)	0,75
Peso netto (Kg)	100
Larghezza (mm)	960
Profondità (mm)	780
Altezza (mm)	720

DESCRIZIONE PROFESSIONALE

AFFETTATRICE SEMI-AUTOMATICA a VOLANO BERKEL mod. B116SA per USO PROFESSIONALE, con LAMA diametro 370 mm, disponibile nei colori standard rosso e nero:

- **costruzione in alluminio;**
- **progettata per un utilizzo molto intensivo**, in grado di soddisfare anche l'elevata produttività tipica dell'ipermercato**;**
- **volano fiorato**;
- **parafetta**, **piatto raccoglitore**, **sovrappiatto scorrevole in acciaio inox**;
- sistema di regolazione dello spessore fetta centesimale con precisione incrementale;
- **anello di protezione lama a 360°** con azionamento meccanizzato;
- sistema di avanzamento automatico coordinato con la vela per garantire tagli subito dritti e senza scarti;
- **sovrappiatto scorrevole in acciaio inox**, facilmente asportabile per la pulizia;
- **affilatoio incorporato** con azionamento coordinato delle mole;
- **lama diametro 370 mm**;
- **capacità di taglio circolare**: 260 mm;
- **capacità di taglio rettangolare**: 290 x 260h mm;
- **spessore fetta**: 0 - 4 mm.

Accessori/Optional:
- piedistallo

Marchio CE
Made in ITALY

MODELLI DISPONIBILI		
VB-VOLANOB116SA/R	**Affettatrice professionale semi-automatica a volano, colore rosso, con lama diametro mm 370, V.230/1, Kw.0,75, Peso 100 Kg, dim.mm.960x780x720h**	**€ 12.527,28** *+ IVA* € 15.283,28 IVA incl. **Spedizione in Italia:** compresa **Consegna:** da 10 a 18 giorni
VB-VOLANOB116SA/N	**Affettatrice professionale semi-automatica a volano, colore rosso, con lama diametro mm 370, V.230/1, Kw.0,75, Peso 100 Kg, dim.mm.960x780x720h**	**€ 12.527,28** *+ IVA* € 15.283,28 IVA incl. **Spedizione in Italia:** compresa **Consegna:** da 10 a 18 giorni

ACCESSORI/OPTIONAL		
CODICE/FOTO	**DESCRIZIONE**	**PREZZO/CONSEGNA**
VB-PIEDISTALLOB116/R	**BERKEL - Piedistallo Rosso per Affettatrice a Volano B116/B116A/B116SA**	**€ 1.221,76** *+ IVA* € 1.490,55 IVA incl. **Spedizione in Italia:** compresa **Consegna:** da 10 a 18 giorni
VB-PIEDISTALLOB116/N	**BERKEL - Piedistallo Nero per Affettatrice a Volano B116/B116A/B116SA**	**€ 1.221,76** *+ IVA* € 1.490,55 IVA incl. **Spedizione in Italia:** compresa **Consegna:** da 10 a 18 giorni

TECHNO
CHEF
VAN BERKEL INTERNATIONAL
MILANO

TECHNO
CHEF
VAN BERKEL INTERNATIONAL
MILANO

TECHNO
CHEF
VAN BERKEL INTERNATIONAL
MILANO
Piedistallo
Optional

TECHNO
CHEF
VAN BERKEL INTERNATIONAL
MILANO
Piedistallo
Optional

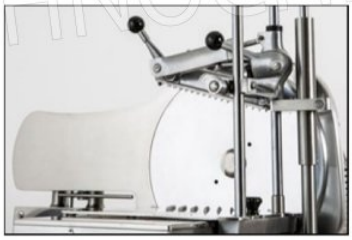

TECHNOCHEF.IT

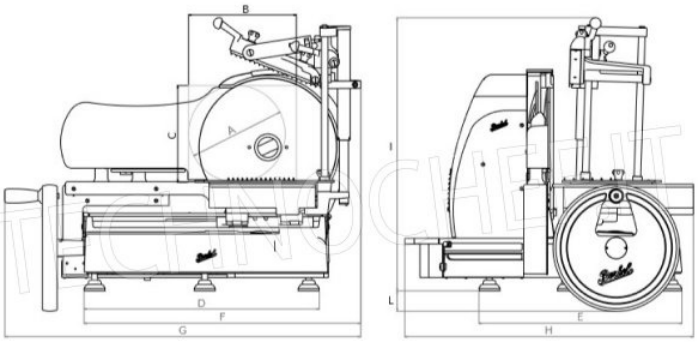

	A	B	C	D	E	F	G	H	I	L
	mm	mm	mm	mm	mm	mm	mm	mm	mm	mm
B116SA	260	290	260	590	550	755	960	780	720	55

TECHNOCHEF.IT