TECNOSERVICE'21 srl
by Tinti Sergio
Via Carlo Pisacane, 134
61032 Fano (PU) Italy
P.IVA IT0200411413

Tel. +39 0721 805911
FAX +39 0721 809794
e-mail: staff@technochef.it
www.technochef.it
www.technochef.eu

Servizi e tecnologie per la ristorazione dal 1973 ... Services and Technologies for professional catering since 1973

SCHEDA TECNICA

Peso netto (Kg)	80
Larghezza (mm)	960
Profondità (mm)	780
Altezza (mm)	720

DESCRIZIONE PROFESSIONALE

AFFETTATRICE MANUALE a VOLANO BERKEL mod. B116 per USO PROFESSIONALE, , con LAMA diametro 370 mm, disponibile nei colori standard rosso e nero:

- modello **tra i più tradizionali della linea Berkel**, l'affettatrice a volano B116 mantiene inalterate tutte le sue caratteristiche affermate attraverso più di un secolo di storia coniugandole con principi di sicurezza e tecniche di progettazione all'avanguardia;
- **indicata per l'uso professionale anche intensivo**, è costruita ancora in maniera artigianale, in alluminio verniciato con particolari in acciaio inox;
- **volano fiorato**;
- **costruzione in alluminio**;
- **parafetta, piatto raccoglitore**, **sovrappiatto scorrevole in acciaio inox**;
- sistema di regolazione dello spessore fetta centesimale con precisione incrementale;
- piedini regolabili in due diverse posizioni;
- **anello di protezione lama a 360°** con azionamento automatico;
- sistema di avanzamento e di ritorno rapido del piatto;
- **affilatoio incorporato** con azionamento coordinato delle mole;
- parafetta, piatto raccoglitore, sovrappiatto scorrevole facilmente asportabili per la pulizia;
- **lama diametro 370 mm**;
- **capacità di taglio circolare**: 260 mm;
- **capacità di taglio rettangolare**: 290 x 260h mm;
- **spessore fetta**: 0 - 4 mm.

Accessori/Optional:
- piedistallo

Marchio CE
Made in ITALY

MODELLI DISPONIBILI

VB-VOLANOB116/R	**Affettatrice manuale a volano, Marca BERKEL, colore rosso, con lama diametro mm 370, Peso 80 Kg, dim.mm.960x780x720h**	**€ 9.561,77** *+ IVA* € 11.665,36 IVA incl. **Spedizione in Italia:** compresa **Consegna:** da 10 a 18 giorni
VB-VOLANOB116/N	**Affettatrice manuale a volano, Marca BERKEL, colore nero, con lama diametro mm 370, Peso 80 Kg, dim.mm.960x780x720h**	**€ 9.561,77** *+ IVA* € 11.665,36 IVA incl. **Spedizione in Italia:** compresa **Consegna:** da 10 a 18 giorni

ACCESSORI/OPTIONAL

CODICE/FOTO	DESCRIZIONE	PREZZO/CONSEGNA
VB-PIEDISTALLOB116/R	**BERKEL - Piedistallo Rosso per Affettatrice a Volano B116/B116A/B116SA**	**€ 1.221,76** *+ IVA* € 1.490,55 IVA incl. **Spedizione in Italia:** compresa **Consegna:** da 10 a 18 giorni
VB-PIEDISTALLOB116/N	**BERKEL - Piedistallo Nero per Affettatrice a Volano B116/B116A/B116SA**	**€ 1.221,76** *+ IVA* € 1.490,55 IVA incl. **Spedizione in Italia:** compresa **Consegna:** da 10 a 18 giorni

TECHNO
CHEF
VAN BERKEL INTERNATIONAL
MILANO

TECHNO
CHEF
VAN BERKEL INTERNATIONAL
MILANO

TECHNO CHEF
VAN BERKEL INTERNATIONAL
MILANO
Piedistallo
Optional
Berkel

TECHNO CHEF
VAN BERKEL INTERNATIONAL
MILANO
Piedistallo
Optional
Berkel

TECHNOCHEF.IT

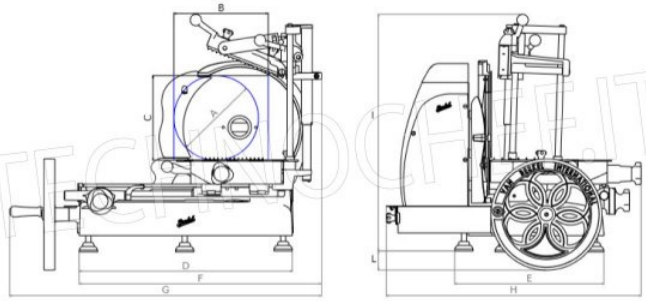

	A	B	C	D	E	F	G	H	I	L
	mm	mm	mm	mm	mm	mm	mm	mm	mm	mm
B116	260	290	260	590	550	755	960	780	720	60

TECHNOCHEF.IT