TECNOSERVICE'21 srl
by Tinti Sergio
Via Carlo Pisacane, 134
61032 Fano (PU) Italy
P.IVA IT0200411413

Tel. +39 0721 805911
FAX +39 0721 809794
e-mail: staff@technochef.it
www.technochef.it
www.technochef.eu

Servizi e tecnologie per la ristorazione dal 1973 ... Services and Technologies for professional catering since 1973

SCHEDA TECNICA

Peso netto (Kg)	55
Larghezza (mm)	825
Profondità (mm)	670
Altezza (mm)	700

DESCRIZIONE PROFESSIONALE

BERKEL - AFFETTATRICE MANUALE a VOLANO mod. B114, con LAMA diametro 319 mm, **disponibile nei colori standard rosso e nero:**

- **affettatrice a volano B114 per salumeria** è realizzata anche per un **uso intensivo** ed è **adatta a tutti i tipi di salumi**, in particolare per **prosciutti crudi e salumi più pregiati**;
- **volano fiorato di serie**;
- **costruzione in alluminio**;
- **particolari in acciaio inox** e **cromati**;
- **parafetta**, **piatto raccoglitore**, **sovrappiatto scorrevole in acciaio inox;**
- piedini montabili in due diverse configurazioni;
- sistema di avanzamento e di ritorno rapido del piatto;
- **affilatoio incorporato**;
- **sistema di regolazione dello spessore fetta con avanzamento decimale**;
- parafetta, piatto raccoglitore, sovrappiatto scorrevole e affilatoio facilmente asportabili per la pulizia;
- **anello di protezione lama a 360°**;
- **lama diametro 319 mm**;
- **capacità di taglio circolare**: 215 mm;
- **capacità di taglio rettangolare**: 280 x 215h mm;
- **spessore fetta**: 0 - 1,5 mm.

Accessori/Optional:
- piedistallo

Marchio CE

Made in ITALY

MODELLI DISPONIBILI		
VB-VOLANOB114/R	**Affettatrice manuale a volano, marca BERKEL, colore rosso, con lama diametro mm 319, Peso 55 Kg, dim.mm.825x670x700h**	**€ 6.537,27** *+ IVA* € 7.975,47 IVA incl. **Spedizione in Italia:** compresa **Consegna:** da 10 a 18 giorni
VB-VOLANOB114/N	**Affettatrice manuale a volano, marca BERKEL, colore nero, con lama diametro mm 319, Peso 55 Kg, dim.mm.825x670x700h**	**€ 6.537,27** *+ IVA* € 7.975,47 IVA incl. **Spedizione in Italia:** compresa **Consegna:** da 10 a 18 giorni

ACCESSORI/OPTIONAL		
CODICE/FOTO	DESCRIZIONE	PREZZO/CONSEGNA
VB-PIEDISTALLOB3/B114/TRIBUTE-R	**BERKEL - Piedistallo Rosso per Affettatrice a Volano B3/TRIBUTE/B114**	**€ 1.221,76** *+ IVA* € 1.490,55 IVA incl. **Spedizione in Italia:** compresa **Consegna:** da 10 a 18 giorni
VB-PIEDISTALLOB3/B114/TRIBUTE-N	**BERKEL - Piedistallo Nero per Affettatrice a Volano B3/TRIBUTE/B114**	**€ 1.221,76** *+ IVA* € 1.490,55 IVA incl. **Spedizione in Italia:** compresa **Consegna:** da 10 a 18 giorni

TECHNO
CHEF
VAN BERKEL INTERNATIONAL
MILANO

TECHNO
CHEF
VAN BERKEL INTERNATIONAL
MILANO

TECHNO CHEF
VAN BERKEL INTERNATIONAL
MILANO
Piedistallo
Optional
TECHNOCHEF.IT

TECHNO CHEF
VAN BERKEL INTERNATIONAL
MILANO
Piedistallo
Optional
TECHNOCHEF.IT

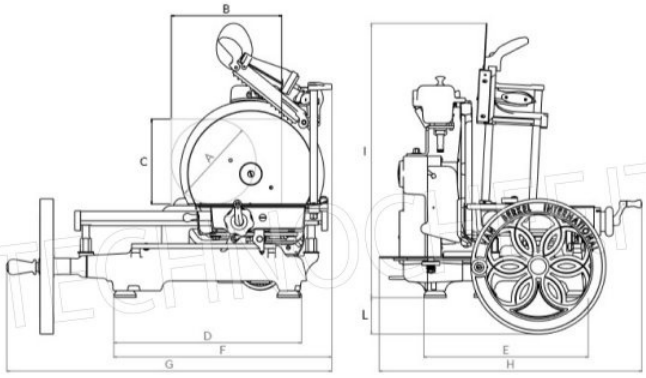

	A	B	C	D	E	F	G	H	I
	mm	mm	mm	mm	mm	mm	mm	mm	mm
B2	160	190	150	395	265	465	680	530	540

TECHNOCHEF.IT