TECNOSERVICE'21 srl
by Tinti Sergio
Via Carlo Pisacane, 134
61032 Fano (PU) Italy
P.IVA IT0200411413

Tel. +39 0721 805911
FAX +39 0721 809794
e-mail: staff@technochef.it
www.technochef.it
www.technochef.eu

Servizi e tecnologie per la ristorazione dal 1973 ... Services and Technologies for professional catering since 1973

SCHEDA TECNICA

Peso netto (Kg)	33
Larghezza (mm)	680
Profondità (mm)	530
Altezza (mm)	540

DESCRIZIONE PROFESSIONALE

AFFETTATRICE MANUALE a VOLANO B2, Marca BERKEL, con LAMA diametro 265 mm, disponibile nei colori standard ROSSO e NERO:

- L'affettatrice manuale a volano per chi ricerca la classe, nelle proprie case e in tavola, la **sua eleganza esalta gli ambienti**, il **taglio perfetto celebra i sapori**, tutto questo in un gioiello di dimensioni contenute;
- Berkel B2, l'affettatrice a volano di **dimensioni contenute e minimo ingombro**, è una macchina manuale che rispetta la tradizione;
- l'affettatrice d'epoca, **costruita ancora in modo artigianale**, rimane un gioiello del passato, **elemento d'arredo prezioso ed elegante**, orgoglio di raffinati amanti del gusto;
- di costruzione non eccessivamente pesante, ideale per lo stile tradizionale e per un **taglio professionale ma non intensivo**;
- **volano pieno di serie**;
- piatto raccoglitore in polimero tecnico;
- **sistema di avanzamento e di ritorno rapido del piatto**;
- affilatoio incorporato;
- **sistema di regolazione dello spessore fetta**;
- protezione lama, piatto portamerce, piatto raccoglitore e affilatoio facilmente removibili per la pulizia;
- **lama diametro 265 mm**;
- **capacità di taglio circolare**: 160 mm;
- **capacità di taglio rettangolare**: 190 x 150h mm;
- **spessore fetta**: 0 - 2 mm.

Accessori/Optional:

- piedistallo.

Marchio CE
Made in ITALY

MODELLI DISPONIBILI

VB-VOLANOB2/R	**Affettatrice manuale a volano, Marca BERKEL, colore ROSSO, con lama diametro mm 265, Peso 33 Kg, dim.mm.680x530x540h**	**€ 4.936,45** *+ IVA* € 6.022,47 IVA incl. **Spedizione in Italia:** compresa **Consegna:** da 10 a 18 giorni
VB-VOLANOB2/N	**Affettatrice manuale a volano, Marca BERKEL, colore NERO, con lama diametro mm 265, Peso 33 Kg, dim.mm.680x530x540h**	**€ 4.936,45** *+ IVA* € 6.022,47 IVA incl. **Spedizione in Italia:** compresa **Consegna:** da 10 a 18 giorni

ACCESSORI/OPTIONAL

CODICE/FOTO	DESCRIZIONE	PREZZO/CONSEGNA
VB-PIEDISTALLOB2/R	**BERKEL - Piedistallo B2 rosso per affettatrice a Volano mod. B2**	**€ 1.221,76** *+ IVA* € 1.490,55 IVA incl. **Spedizione in Italia:** compresa **Consegna:** da 10 a 18 giorni
VB-PIEDISTALLOB2/N	**BERKEL - Piedistallo B2 nero per Affettatrice a Volano mod. B2**	**€ 1.221,76** *+ IVA* € 1.490,55 IVA incl. **Spedizione in Italia:** compresa **Consegna:** da 10 a 18 giorni

TECHNO
CHEF
Berkel
1898
TECHNOCHEF.IT

TECHNO
CHEF
Berkel
1898
TECHNOCHEF.IT

TECHNOCHEF.IT

TECHNOCHEF.IT

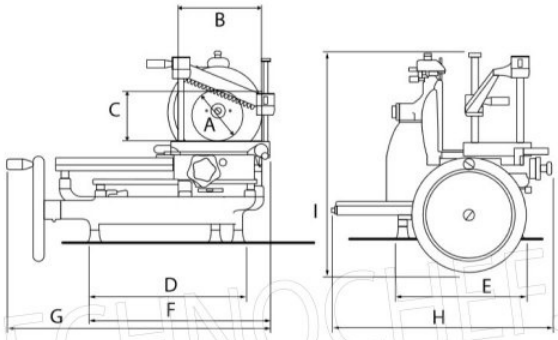

	A	B	C	D	E	F	G	H	I
	mm	mm	mm	mm	mm	mm	mm	mm	mm
B2	160	190	150	395	265	465	680	530	540

TECHNOCHEF.IT