TECNOSERVICE'21 srl
by Tinti Sergio
Via Carlo Pisacane, 134
61032 Fano (PU) Italy
P.IVA IT0200411413

Tel. +39 0721 805911
FAX +39 0721 809794
e-mail: staff@technochef.it
www.technochef.it
www.technochef.eu

Servizi e tecnologie per la ristorazione dal 1973 ... Services and Technologies for professional catering since 1973

SCHEDA TECNICA

Alimentazione elettrica	Trifase
Volts	V 400/3 +N
Frequenza (Hz)	50
Peso netto (Kg)	55
Larghezza (mm)	400
Profondità (mm)	900
Altezza (mm)	900

DESCRIZIONE PROFESSIONALE

CUCINA ELETTRICA con 2 ZONE ad INDUZIONE su VANO a GIORNO, Linea MAXIMA 900, Serie POWER INDUCTION:

- **piano di lavoro** e **pannelli frontali e laterali** in **acciaio inox AISI 304**;
- interno in acciaio inox;
- **piano in vetroceramica con spessore 6 mm**;
- **superficie perfettamente liscia** che garantisce una pulizia veloce, in pochi gesti ed in pochi minuti, senza l'utilizzo di detergenti aggressivi;
- **massimo risparmio energetico** in quanto il riscaldamento della zona di cottura viene attivato solamente quando la pentola si trova a diretto contatto con la superficie;
- il risparmio energetico è assicurato dall'**immediato raggiungimento della massima temperatura** all'interno dei recipienti di cottura pur mantenendo il piano completamente freddo;
- **l'alta efficienza energetica è data dall'assenza di dispersione termica** e da consumi ridotti di oltre il 30%;
- **la zona di riscaldamento si autoregola** in base al diametro della pentola;
- **interruzione automatica immediata nel momento in cui la pentola viene rimossa dal piano**;
- **indicatore digitale** che segnala in modo immediato il **livello di potenza impostato, da 1 a 9**;
- regolazione della potenza tramite robusto comando di alta precisione;
- **zone quadre da mm 270 x 270** e **potenza 5 kW**;
- **potenza zone cottura n°x Kw**: **2 x 5**;
- **2 anni di garanzia**.

Accessori/Optional:
- portina destra/sinistra per vano

Marchio CE
Made in ITALY

CODICE	DESCRIZIONE	PREZZO/CONSEGNA
BS-E9P2M/IND	CUCINA ELETTRICA 2 ZONE ad INDUZIONE su VANO a GIORNO, BERTOS Linea MAXIMA 900, Serie POWER INDUCTION, con 2 ZONE QUADRE da mm 270x270, COMANDI INDIPENDENTI, 9 livelli di potenza, V.400/3+N, Kw.10,00, Peso 55 Kg, dim.mm.400x900x900h	

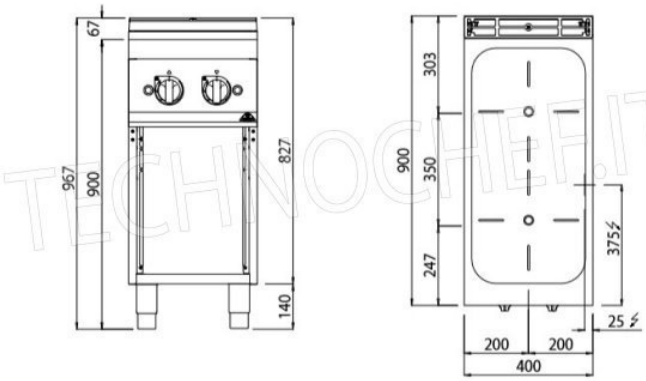

TECHNOCHEF.IT