TECNOSERVICE'21 srl
by Tinti Sergio
Via Carlo Pisacane, 134
61032 Fano (PU) Italy
P.IVA IT0200411413

Tel. +39 0721 805911
FAX +39 0721 809794
e-mail: staff@technochef.it
www.technochef.it
www.technochef.eu

Servizi e tecnologie per la ristorazione dal 1973 ... Services and Technologies for professional catering since 1973

SCHEDA TECNICA

Potenza termica (Kw)	84,6
Peso netto (Kg)	260
Larghezza (mm)	1600
Profondità (mm)	900
Altezza (mm)	900

DESCRIZIONE PROFESSIONALE

CUCINA a GAS con 8 FUOCHI su 2 FORNI a GAS GN 2/1 (mm 530x650), Linea MAXIMA 900, Serie HIGH POWER:

- **piano di lavoro** e **pannelli frontali** e **laterali** in **acciaio inox AISI 304**;
- **interno in acciaio inox AISI 430**;
- la **completa asportabilità del piano di cottura**, dai bordi completamente arrotondati, garantisce la **massima igiene e pulizia** e soprattutto una facile manutenzione;
- grazie al loro disegno pieno ed arrotondato, le **griglie in ghisa** creano un piano unico di lavoro dove è possibile spostare le pentole facilmente;
- lo **spessore elevato** garantisce una lunga durata e resistenza, oltre ad una facile pulizia;
- **bruciatori interamente in ghisa** da 80 mm, con regolazione fino a 3,5 kW, da 108 mm, con regolazione fino a 7 kW e da 130 mm, con regolazione fino a 12 kW;
- **potenza fuochi aperti n°x Kw**: **2 x 3,5 Kw + 2 x 7 Kw** + **4 x 12 Kw**;
- **valvola di sicurezza a termocoppia** e **fiamma pilota protetta**;
- bacinelle stampate in acciaio inox AISI 304.
- **l'alta efficienza energetica** permette un risparmio di gas di almeno il 30% all'anno rispetto ai bruciatori tradizionali;
- **forni a gas** con bruciatore a fiamma posizionato sotto la suola smaltata e termostato regolabile da 160 a 280 °C;
- **potenza forno: Kw 2 x 7,8**;
- **capacità teglie**: **N° 4 + 4 GN 2\1** (mm 530x650);
- **camera forno in AISI 430,** con supporti a 4 livelli e controporta stampata e nervata in acciaio inox;
- camino interno in acciaio inox e supporto bruciatori in acciaio inox AISI 430;
- maniglie ad alta resistenza in acciaio inox AISI 304, spessore 20/10;
- **2 anni di garanzia**.

Accessori/Optionals:

- griglia per forno cucina GN 2/1

Marchio CE
Made in Italy

CODICE	DESCRIZIONE	PREZZO/CONSEGNA
BS-G9F8+2FG	CUCINA a GAS 8 FUOCHI su 2 FORNI a GAS GN 2/1, BERTOS Linea MAXIMA 900, Serie HIGH POWER, potenza termica tot. Kw.84,6, Peso 260 Kg, dim.mm.1600x900x900h	

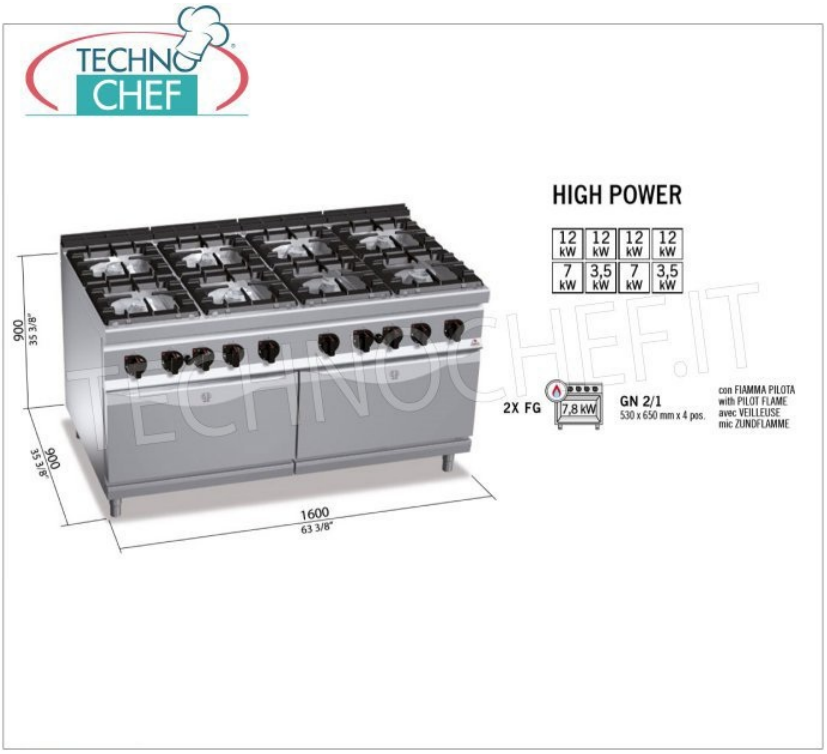

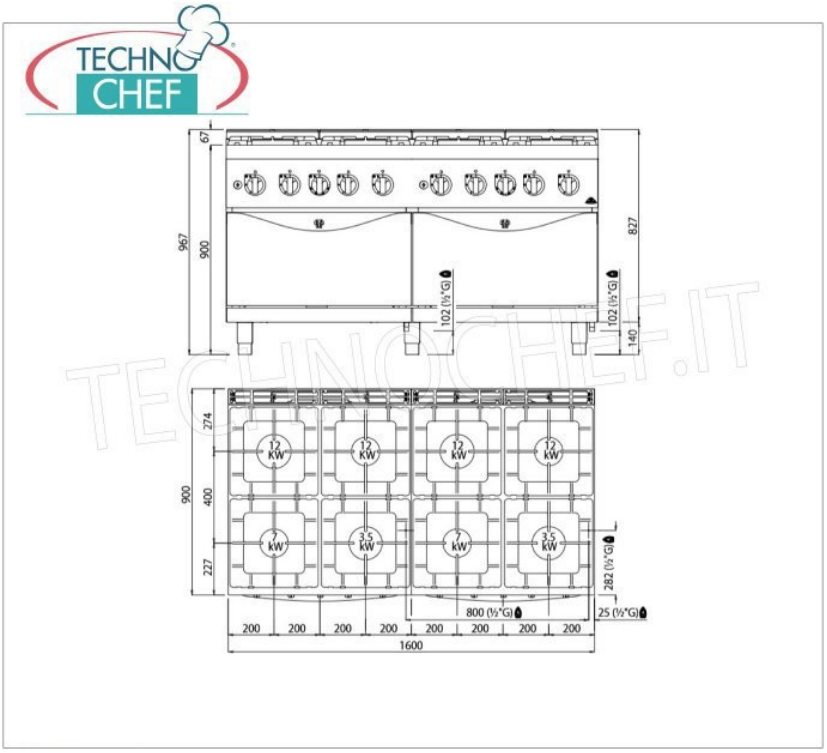

Cucine HIGH POWER

TECHNOCHEF.IT

Sono caratterizzate da bruciatori interamente in ghisa ad alto spessore, elevata potenza e grande produttività. Ideali per l'utilizzo di pentole anche di grandi dimensioni. L'alta efficienza energetica permette un risparmio di gas di almeno il 30% all'anno rispetto ai bruciatori tradizionali.