TECNOSERVICE'21 srl
by Tinti Sergio
Via Carlo Pisacane, 134
61032 Fano (PU) Italy
P.IVA IT0200411413

Tel. +39 0721 805911
FAX +39 0721 809794
e-mail: staff@technochef.it
www.technochef.it
www.technochef.eu

SCHEDA TECNICA

Peso netto (Kg)	60
Peso lordo (Kg)	82
Larghezza (mm)	637
Profondità (mm)	455
Altezza (mm)	447

DESCRIZIONE PROFESSIONALE

TRITACARNE REFRIGERATO, con BOCCA 32, RESA 650 Kg/h, disponibile in versione MONOFASE o TRIFASE:

- **corpo macchina totalmente in acciaio inox AISI 304**;
- **potenti motori** IP 55 autoventilati per uso continuo.
- **riduttore a bagno d'olio con ingranaggi rettificati**;
- riduttore con **doppio sistema di protezione** dai liquidi.;
- pratico fissaggio bocca con leva interbloccata (CE);
- **gruppo macinazione ad alta produzione completamente in acciao inox**;
- **collo introduzione quadro** per prestazioni superbe in seconda passata;
- **tramoggia rimovibile interbloccata** (CE) **con collo fino a zona macinazione**;
- **comandi inox** IP 67 con inversione (CE);
- **impianto refrigerante** 150 Watt con gas R134;
- **refrigerazione su collo, bocca e tramoggia**;

In Dotazione:
- piastra Ø mm 4,5

Accessori/Optionals:
- hamburgatrice
- stampi per hamburgatrice
- bocche unger totale o parziale

Marchio CE

MODELLI DISPONIBILI

SI-TC32NEVADAICEH/T	**TRITACARNE REFRIGERATO, con BOCCA 32, RESA 650 Kg/h, versione con predisposizione per HAMBURGATRICE, V.400/3, Kw.2,2, Peso 60 Kg, dim.mm.637x455x447h650 Kg/h, V.400/3**	**€ 3.657,51** *+ IVA* € 4.462,16 IVA incl. **Spedizione in Italia:** compresa **Consegna:** da 8 a 15 giorni
SI-TC32NEVADAICEH/M	**TRITACARNE REFRIGERATO, con BOCCA 32, RESA 650 Kg/h, versione con predisposizione per HAMBURGATRICE, V.230/1, Kw.1,84, Peso 60 Kg, dim.mm.637x455x447h**	**€ 3.716,06** *+ IVA* € 4.533,59 IVA incl. **Spedizione in Italia:** compresa **Consegna:** da 8 a 15 giorni

ACCESSORI/OPTIONAL

CODICE/FOTO	DESCRIZIONE	PREZZO/CONSEGNA
SI-STAMPOT100	**STAMPO HAMBURGATRICE TONDO Ø 100**	**€ 82,77** *+ IVA* € 100,98 IVA incl. **Spedizione in Italia:** compresa **Consegna:** da 4 a 9 giorni
SI-STAMPOT110	**STAMPO HAMBURGATRICE TONDO Ø 110**	**€ 82,77** *+ IVA* € 100,98 IVA incl. **Spedizione in Italia:** compresa **Consegna:** da 4 a 9 giorni
SI-STAMPOVA	**STAMPO HAMBURGATRICE OVALE**	**€ 82,77** *+ IVA* € 100,98 IVA incl. **Spedizione in Italia:** compresa **Consegna:** da 4 a 9 giorni
SI-STAMPOQ 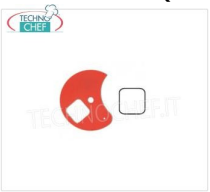	**STAMPO HAMBURGATRICE QUADRATO**	**€ 82,77** *+ IVA* € 100,98 IVA incl. **Spedizione in Italia:** compresa **Consegna:** da 4 a 9 giorni
SI-STAMPOR	**STAMPO HAMBURGATRICE RETTANGOLARE**	**€ 82,77** *+ IVA* € 100,98 IVA incl. **Spedizione in Italia:** compresa **Consegna:** da 4 a 9 giorni
SI-STAMPOCP	**STAMPO HAMBURGATRICE COSCIA DI POLLO**	**€ 82,77** *+ IVA* € 100,98 IVA incl. **Spedizione in Italia:** compresa **Consegna:** da 4 a 9 giorni
SI-STAMPOP	**STAMPO HAMBURGATRICE POLPETTE**	**€ 82,77** *+ IVA* € 100,98 IVA incl. **Spedizione in Italia:** compresa

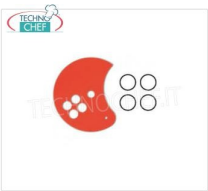		**Consegna:** da 4 a 9 giorni
SI-PBTC32	**PROTEZIONE BOCCA**	**€ 277,40** *+ IVA* € 338,43 IVA incl. **Spedizione in Italia:** compresa **Consegna:** da 4 a 9 giorni
SI-STAMPOREG 	**STAMPO HAMBURGATRICE REGOLABILE**	**€ 143,76** *+ IVA* € 175,39 IVA incl. **Spedizione in Italia:** compresa **Consegna:** da 4 a 9 giorni
SI-BUP32 	**BOCCA 1/2 UNGER**	**€ 190,77** *+ IVA* € 232,74 IVA incl. **Spedizione in Italia:** compresa **Consegna:** da 4 a 9 giorni
SI-HAM 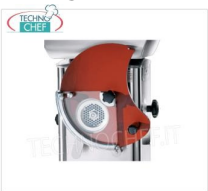	**FORMAT M HAMBURGATRICE**	**€ 222,56** *+ IVA* € 271,52 IVA incl. **Spedizione in Italia:** compresa **Consegna:** da 4 a 9 giorni
SI-BUT32 	**BOCCA UNGER TOTALE**	**€ 241,64** *+ IVA* € 294,80 IVA incl. **Spedizione in Italia:** compresa **Consegna:** da 4 a 9 giorni

Comandi

1/2 Unger

Unger Totale

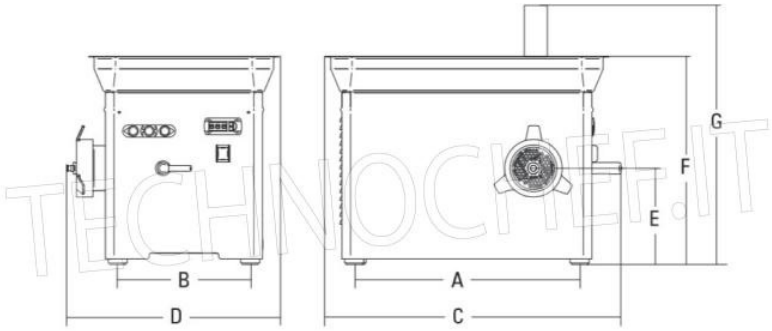

TECHNOCHEF.IT

Dimensioni mm						
A	B	C	D	E	F	G
480	285	637	455	207	447	551