TECNOSERVICE'21 srl
by Tinti Sergio
Via Carlo Pisacane, 134
61032 Fano (PU) Italy
P.IVA IT0200411413

Tel. +39 0721 805911
FAX +39 0721 809794
e-mail: staff@technochef.it
www.technochef.it
www.technochef.eu

Servizi e tecnologie per la ristorazione dal 1973 ... Services and Technologies for professional catering since 1973

SCHEDA TECNICA

Peso netto (Kg)	34
Peso lordo (Kg)	44
Larghezza (mm)	310
Profondità (mm)	350
Altezza (mm)	540

DESCRIZIONE PROFESSIONALE

TRITACARNE REFRIGERATO, Tipo BOCCA 22, con SISTEMA RAFFREDDANTE TERMOELETTRICO e PREDISPOSIZIONE HAMBURGATRICE, RESA 350 Kg/h, disponibile in versione MONOFASE e TRIFASE:

- tritacarne refrigerato compatto ad alte prestazioni;
- **riduttore ermetico a bagno d'olio**;
- riduttore protetto dai liquidi da un **doppio sistema di isolamento**;
- **bocca** e **perno trascinatore** in **acciaio inox AISI 304**;
- rapido e robusto sistema di fissaggio bocca;
- **tramoggia e collo QUADRO in acciaio inox** rimovibili per la pulizia;
- **collo di introduzione quadro** per grande produttività anche in seconda passata;
- **potenti motori ventilati**, per uso continuo;
- **sistema raffreddante con modulo termoelettrico**: SENZA COMPRESSORE, Senza Gas REFRIGERANTE, a risparmio energetico;
- potenza modulo termoelettrico: 70 Watt;
- **raffreddamento su collo e bocca;**
- **termometro digital**e di controllo;
- comandi IP 54 in 24 Volt con inversione (versione CE);
- qualsiasi manutenzione non necessita di frigorista;
- motore monofase con protezione termica.

In Dotazione:
- piastra Ø mm 4,5

Accessori/Optionals:
- hamburgatrice.

- stampi per hamburgatrice
- insaccatrice
- bocca unger e semiunger
- tramoggia gigante
- protezione bocca per uso piastre Ø > 8
- coperchio tramoggia in plexiglass

Marchio CE

MODELLI DISPONIBILI		
SI-TC22BARCELLONAICEH/T	**TRITACARNE REFRIGERATO, con BOCCA 22, SISTEMA RAFFREDDANTE TERMOELETTRICO su collo e bocca, RESA 350 Kg/h, versione con predisposizione HAMBURGATRICE, V.433/3, Kw.1,472, Peso 34 Kg, dim.mm.310x350x540h**	**€ 1.983,73** *+ IVA* € 2.420,15 IVA incl. **Spedizione in Italia:** compresa **Consegna:** da 3 a 6 giorni
SI-TC22BARCELLONAICEH/M	**TRITACARNE REFRIGERATO, con BOCCA 22, SISTEMA RAFFREDDANTE TERMOELETTRICO su collo e bocca, RESA 350 Kg/h, versione con predisposizione HAMBURGATRICE, V.230/1, Kw.1,1, Peso 34 Kg, dim.mm.310x350x540h**	**€ 2.025,06** *+ IVA* € 2.470,57 IVA incl. **Spedizione in Italia:** compresa **Consegna:** da 3 a 6 giorni

Comandi TC ICE
TC ICE controls

Griglie di ventilazione TC ICE
TC ICE airing take

TECHNOCHEF.IT

1/2 Unger

TECHNOCHEF.IT

Unger Totale

TECHNOCHEF.IT

TECHNOCHEF.IT

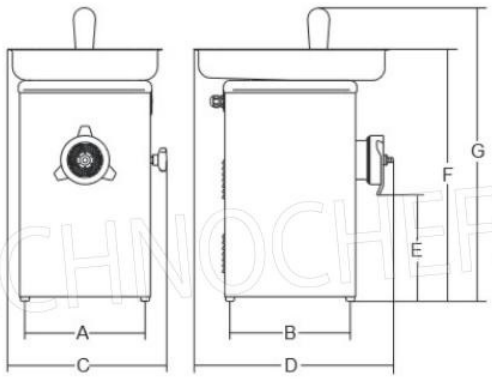

TECHNOCHEF.IT

Dimensioni mm						
A	B	C	D	E	F	G
250	185	310	350	225	540	615