**TECNOSERVICE'21 srl**
by Tinti Sergio
Via Carlo Pisacane, 134
61032 Fano (PU) Italy
P.IVA IT0200411413

Tel. +39 0721 805911
FAX +39 0721 809794
e-mail: staff@technochef.it
**www.technochef.it**
**www.technochef.eu**

Servizi e tecnologie per la ristorazione dal 1973 ... Services and Technologies for professional catering since 1973

## SCHEDA TECNICA

| | |
|---|---|
| **Alimentazione elettrica** | Trifase |
| **Volts** | V 400/3 |
| **Frequenza (Hz)** | 50 |
| **Potenza elettrica (Kw)** | 2,2 |
| **Peso netto (Kg)** | 270 |
| **Larghezza (mm)** | 600 |
| **Profondità (mm)** | 770 |
| **Altezza (mm)** | 1350 |

### DESCRIZIONE PROFESSIONALE

**TECHNOCHEF - IMPASTATRICE a BRACCIA TUFFANTI, con VASCA INOX da 70 lt, CAPACITA' D'IMPASTO 40 Kg, versione con VELOCITA' VARIABILE**:

.

- ideale per realizzare **impasti per pizzeria e pasticceria di elevata qualità**, l'utilizzo del **sistema a bracci tuffanti** consente un **eccellente ossigenazione degli impasti**;
- **movimento dei bracci realizzato con ingranaggi in ghisa a bagno d'olio**;
- **scatola ingranaggi in ghisa** di **elevata robustezza** e perfetta tenuta stagna, elevata silenziosità del meccanismo;
- **bracci impastatori** realizzati in **acciaio inox AISI 304**;
- **braccio destro regolabile in altezza** per la realizzazione di particolari impasti di pasticceria (es.panettone);
- **capacità d'impasto**: **min.5 Kg / max.40 Kg** (calcolata con il 55% di idratazione, la capacità massima può variare in funzione degli ingredienti);
- **capacità farina**: **min.3 Kg / max.25 Kg**;
- **vasca inox da 70 lt**, diametro mm.530x320;
- **velocità variabile**: da 35 a 60 battute/minuto;
- **timer di serie**;
- **carter vasca chiuso** per evitare la fuoriuscita di farina, realizzato in plastica trasparente di elevata robustezza;
- **dotata di ruote** per la movimentazione e di **due piedi stabilizzatori**.

**Marchio CE**
**Made in ITALY**

| CODICE | DESCRIZIONE | PREZZO/CONSEGNA |
|---|---|---|
| **TCF163-000800** | IMPASTATRICE a BRACCIA TUFFANTI, con ingranaggi in ghisa a bagno d'olio, vasca inox da lt.70, capacità d'impasto 40 Kg, versione con velocità variabile, V.400/3, Kw.2,2, Peso 270 Kg, dim.mm.600x770x1350h | **€ 0,00** *+ IVA*<br>€ 0,00 IVA incl.<br>**Spedizione in Italia:** da calcolare<br>**Consegna:** da 8 a 15 giorni |

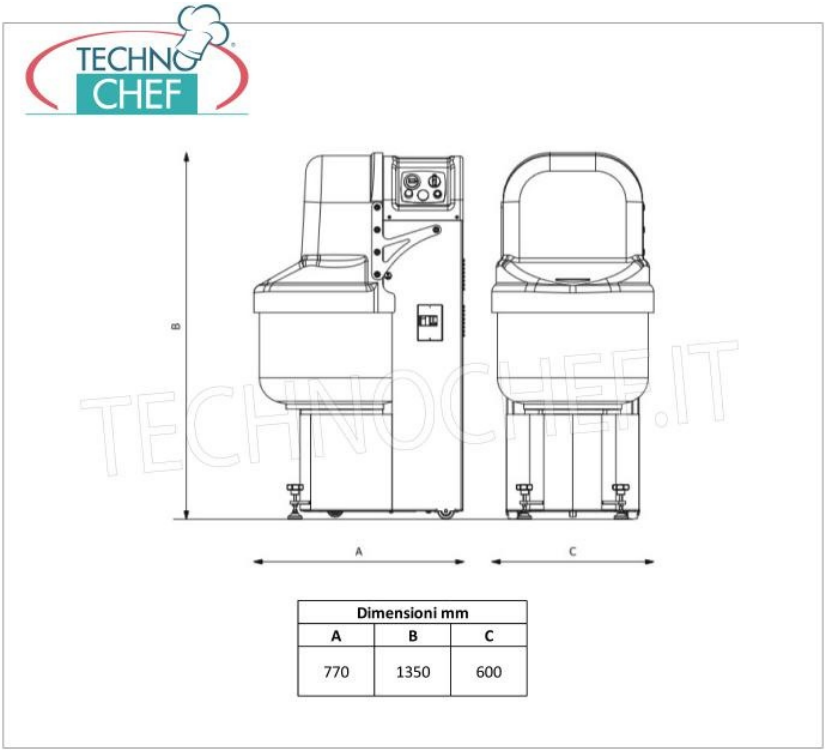


| Dimensioni mm | | |
|---|---|---|
| A | B | C |
| 770 | 1350 | 600 |