TECNOSERVICE'21 srl
by Tinti Sergio
Via Carlo Pisacane, 134
61032 Fano (PU) Italy
P.IVA IT0200411413

Tel. +39 0721 805911
FAX +39 0721 809794
e-mail: staff@technochef.it
www.technochef.it
www.technochef.eu

Servizi e tecnologie per la ristorazione dal 1973 ... Services and Technologies for professional catering since 1973

DESCRIZIONE PROFESSIONALE

CENTRALINE di ASPIRAZIONE e DEODORIZZAZIONE a CARBONE ATTIVO con PRE-FILTRI ELETTROSTATICI, A TASCA e SINTETICI, GAMMA COMPLETA in versione TRIFASE, con portata max da 3.000 a 12.000 m/cubi/h:

- **centraline di deodorizzazione** e **filtrazione dell'aria** complete di **ventilatore centrifugo a doppia aspirazione in vesione con cinghie e pulegge**;
- **pre-filtro aria** tipo EU3 85% gravimetrico;
- **filtro a tasca** tipo EU9 95% gravimetrico;
- **cilindri con carbone vegetale attivo** in cilindretti tipo 207/C;
- **filtro elettrostatico** ad alta intensità con termostato protezione;
- **telaio in profilato di alluminio**;
- **doppia pannellatura in lamiera zincata all'interno** e **acciaio inossidabile all'esterno**;
- doppio pannello;
- costruzione in 3 pezzi per Mod: CCE 175 (1150+600+650 mm), CCE 190 / 1120 (1200+600+800 mm).

Accessori/Optional:
- filtro a carbone di ricambio, diam.mm 160x400
- sacco carbone di ricambio, peso 25 Kg.

N.B: su richiesta la centralina è disponibile nella **versione a 2 velocità** con una maggiorazione del 10%

Marchio CE
Made in ITALY

MODELLI DISPONIBILI

TCF475-007100

CENTRALINA di DEODORIZZAZIONE con 9 CILINDRI di carbone attivo vegetale, pre-filtri elettrostatici, a tasca e sintetici, portata max 3000 m/cubi/h, giri 1750, V.400/3, Kw.1,5, Peso 160 Kg, dim.mm.2300x670x670h

€ 4.405,16 *+ IVA*
€ 5.374,30 IVA incl.
Spedizione in Italia: calcolata nel carrello

Consegna: da 8 a 15 giorni

AIF-TCF475-007200

CENTRALINA di DEODORIZZAZIONE con 14

	CILINDRI di carbone attivo vegetale, pre-filtri elettrostatici, a tasca e sintetici, portata max 4500 m/cubi/h, giri 1280, V.400/3, Kw.2,2, Peso 210 Kg, dim.mm.2300x980x750h	**€ 5.620,54** *+ IVA* € 6.857,06 IVA incl. **Spedizione in Italia:** calcolata nel carrello **Consegna:** da 8 a 15 giorni
TCF475-007300 	**CENTRALINA di DEODORIZZAZIONE con 18 CILINDRI di carbone attivo vegetale, pre-filtri elettrostatici, a tasca e sintetici, portata max 6000 m/cubi/h, giri 1250, V.400/3, Kw.3,00, Peso 300 Kg, dim.mm.2400x1280x800h**	**€ 6.884,89** *+ IVA* € 8.399,57 IVA incl. **Spedizione in Italia:** calcolata nel carrello **Consegna:** da 8 a 15 giorni
TCF475-007400 	**CENTRALINA di DEODORIZZAZIONE con 23 CILINDRI di carbone attivo vegetale, pre-filtri elettrostatici, a tasca e sintetici, portata max 7500 m/cubi/h, giri 1150, V.400/3, Kw.3,00, Peso 350 Kg, dim.mm.2700x1590x800h**	**€ 8.156,84** *+ IVA* € 9.951,34 IVA incl. **Spedizione in Italia:** calcolata nel carrello **Consegna:** da 8 a 15 giorni
TCF475-007500 	**CENTRALINA di DEODORIZZAZIONE con 28 CILINDRI di carbone attivo vegetale, pre-filtri elettrostatici, a tasca e sintetici, portata max 9000 m/cubi/h, giri 950, V.400/3, Kw.4,00, Peso 390 Kg, dim.mm.2900x1280x980h**	**€ 11.377,58** *+ IVA* € 13.880,65 IVA incl. **Spedizione in Italia:** calcolata nel carrello **Consegna:** da 8 a 15 giorni
TCF475-007600 	**CENTRALINA di DEODORIZZAZIONE con 36 CILINDRI di carbone attivo vegetale, pre-filtri elettrostatici, a tasca e sintetici, portata max 12000 m/cubi/h, giri 1000, V.400/3, Kw.5,5, Peso 450 Kg, dim.mm.2900x1280x1280h**	**€ 13.536,35** *+ IVA* € 16.514,35 IVA incl. **Spedizione in Italia:** calcolata nel carrello **Consegna:** da 8 a 15 giorni

ACCESSORI/OPTIONAL

CODICE/FOTO	DESCRIZIONE	PREZZO/CONSEGNA
AIF-FCA16 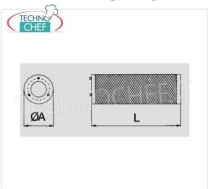	**Filtro a Carbone**	**€ 62,15** *+ IVA* € 75,82 IVA incl. **Spedizione in Italia:** calcolata nel carrello **Consegna:** da 4 a 9 giorni
AIF-SCA25 	**Sacco Carbone**	**€ 108,02** *+ IVA* € 131,78 IVA incl. **Spedizione in Italia:** calcolata nel carrello **Consegna:** da 4 a 9 giorni

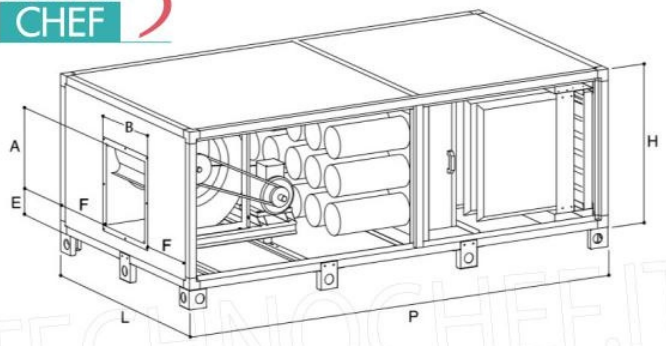

Modello/ Model	N° Cil./ N. Cyl.	kW	m^3/h	HST H_2O	rpm	db (A)	L mm	P mm	H mm	A mm	B mm	E mm	F mm	Kg
CCE 130 A	9	1,5	3000	20	1600	70	670	2300	670	300	340	258	165	160
CCE 130 B	9	1,5	3000	30	1750	72	670	2300	670	300	340	258	165	160
CCE 145 A	14	2,2	4500	20	1180	72	980	2300	750	355	324	298	328	210
CCE 145 B	14	2,2	4500	30	1280	74	980	2300	750	355	324	298	328	210
CCE 160 A	18	2,2	6000	20	1100	72	1280	2400	800	414	384	134	448	300
CCE 160 B	18	3	6000	30	1250	74	1280	2400	800	414	384	134	448	300
CCE 175 A*	23	3	7500	20	1080	72	1590	2700	800	414	384	134	603	350
CCE 175 B*	23	3	7500	30	1150	74	1590	2700	800	414	384	134	603	350
CCE 190 A**	28	3	9000	20	850	75	1280	2900	980	492	436	152	422	390
CCE 190 B**	28	4	9000	30	950	76	1280	2900	980	492	436	152	422	390
CCE 1120 A**	36	4	12000	20	900	75	1280	2900	1280	492	570	152	355	450
CCE 1120 B**	36	5,5	12000	30	1000	76	1280	2900	1280	492	570	152	355	450
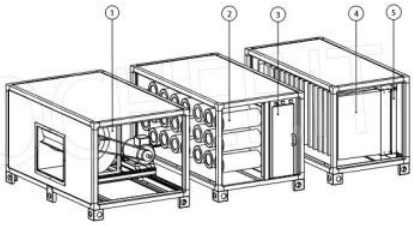
Ventilatore a trasmissione Belt driven fan	1
Filtro a carbone attivo Activated carbon filter	2
Filtro elettrostatico Electrostatic filter	3
Filtro a tasche Bag filter	4
Filtro pieghettato Pleated filter	5