TECNOSERVICE'21 srl
by Tinti Sergio
Via Carlo Pisacane, 134
61032 Fano (PU) Italy
P.IVA IT0200411413

Tel. +39 0721 805911
FAX +39 0721 809794
e-mail: staff@technochef.it
www.technochef.it
www.technochef.eu

Servizi e tecnologie per la ristorazione dal 1973 ... Services and Technologies for professional catering since 1973

DESCRIZIONE PROFESSIONALE

VENTILATORI CENTRIFUGHI a TRASMISSIONE con CINGHIE e PULEGGE per CASSONETTI ASPIRANTI, GAMMA in 4 modelli:

- **ventilatore centrifugo a doppia aspirazione pale avanti senza motore,** costruito in **lamiera zincata**;
- temperatura ambiente di lavoro da -20°C a +40°C.

Marchio CE
Made in ITALY

MODELLI DISPONIBILI

AIF-SDT9/9

Ventilatore centrifugo a doppia aspirazione pale avanti senza motore, per installazione con cinghie e pulegge in cassonetto aspirante, dim.mm.385x298x400h

€ 158,58 *+ IVA*
€ 193,47 IVA incl.
Spedizione in Italia: compresa

Consegna: da 3 a 6 giorni

AIF-SDT10/10

Ventilatore centrifugo a doppia aspirazione pale avanti senza motore, per installazione con cinghie e pulegge in cassonetto aspirante, dim.mm.430x331x455h

€ 170,72 *+ IVA*
€ 208,28 IVA incl.
Spedizione in Italia: compresa

Consegna: da 3 a 6 giorni

AIF-SDT10/8

Ventilatore centrifugo a doppia aspirazione pale avanti senza motore, per installazione con cinghie e pulegge in cassonetto aspirante, dim.mm.430x265x455h

€ 175,18 *+ IVA*
€ 213,72 IVA incl.
Spedizione in Italia: compresa

Consegna: da 3 a 6 giorni

AIF-SDT12/12

Ventilatore centrifugo a doppia aspirazione pale avanti senza motore, per installazione con

€ 222,08 *+ IVA*

cinghie e pulegge in cassonetto aspirante, dim.mm.497x395x535h

€ 270,94 IVA incl.
Spedizione in Italia: compresa

Consegna: da 3 a 6 giorni

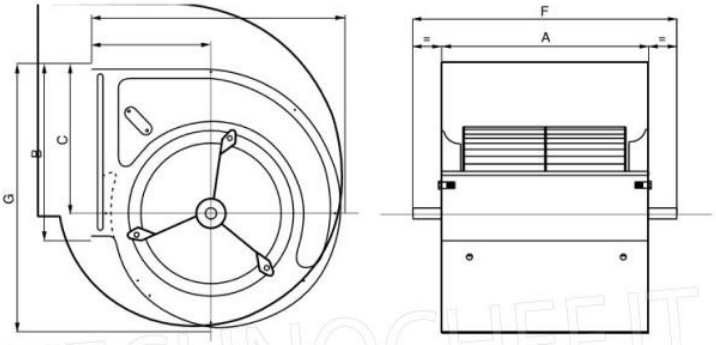

Modello / Model	A mm	B mm	C mm	D mm	E mm	F mm	G mm
SDT 9/9	298	262	215	185	385	400	400
SDT 10/8	265	289	249	203	430	365	455
SDT 10/10	331	289	249	203	430	435	455
SDT 12/12	395	342	294	230	497	515	535