TECNOSERVICE'21 srl
by Tinti Sergio
Via Carlo Pisacane, 134
61032 Fano (PU) Italy
P.IVA IT0200411413

Tel. +39 0721 805911
FAX +39 0721 809794
e-mail: staff@technochef.it
www.technochef.it
www.technochef.eu

Servizi e tecnologie per la ristorazione dal 1973 ... Services and Technologies for professional catering since 1973

DESCRIZIONE PROFESSIONALE

VENTILATORI CENTRIFUGHI ad ACCOPPIAMENTO DIRETTO, DOPPIA ASPIRAZIONE per CASSONNETTI ASPIRANTI, GAMMA COMPLETA con portata da 1500 a 10.000 metri/cubi/ora:

- **ventilatori centrifughi** a **doppia aspirazione** con **motore direttamente accoppiato alla girante** (pale avanti);
- **motore monofase a condensatore permanente inserito**, **4 o 6 poli**, oppure **trifase**;
- ventola a coclea in **lamiera zincata**;
- temperatura ambiente di lavoro da -20°C a +40°C;
- motore normalmente montato su boccole autoallineanti con riserva di lubrificante;
- isolamento classe B.

Marchio CE
Made in ITALY

MODELLI DISPONIBILI

AIF-DSDM10/8-4

Ventilatore centrifugo a doppia aspirazione con motore direttamente accoppiato alla girante pale avanti, per installazione in cassonetto aspirante, 1 VELOCITA', 4 poli, GIRI 1260, portata max 2800 m³/h , V.230/1, Kw.0,55, dim.mm.429x265x444h

€ 278,04 *+ IVA*
€ 339,21 IVA incl.
Spedizione in Italia: compresa

Consegna: da 8 a 15 giorni

AIF-DSDM9/9-4

Ventilatore centrifugo a doppia aspirazione con motore direttamente accoppiato alla girante pale avanti, per installazione in cassonetto aspirante, 1 VELOCITA', 4 poli, GIRI 1300, portata max 2500 m³/h , V.230/1, Kw.0,42, dim.mm.378x298x390h

€ 283,47 *+ IVA*
€ 345,83 IVA incl.
Spedizione in Italia: compresa

Consegna: da 8 a 15 giorni

AIF-DSDM9/7-4

Ventilatore centrifugo a doppia aspirazione con motore direttamente accoppiato alla girante pale avanti, per installazione in cassonetto aspirante, 1 VELOCITA', 4 poli, GIRI 1400, portata max 1800 m³/h , V.230/1, Kw.0,42, dim.mm.378x232x3900h

€ 295,54 *+ IVA*
€ 360,56 IVA incl.
Spedizione in Italia: compresa

Consegna: da 8 a 15 giorni

AIF-DSDM9/7-6	**Ventilatore centrifugo a doppia aspirazione con motore direttamente accoppiato alla girante pale avanti, per installazione in cassonetto aspirante, 1 VELOCITA', 6 poli, GIRI 970, portata max 1500 m³/h, V.230/1, Kw.0,25, dim.mm.378x232x390h**	**€ 297,26** *+ IVA* € 362,66 IVA incl. **Spedizione in Italia:** compresa **Consegna:** da 8 a 15 giorni
AIF-DSDM9/9-6	**Ventilatore centrifugo a doppia aspirazione con motore direttamente accoppiato alla girante pale avanti, per installazione in cassonetto aspirante, 1 VELOCITA', 6 poli, GIRI 940, portata max 2200 m³/h , V.230/1, Kw.0,25, dim.mm.378x298x390h**	**€ 302,43** *+ IVA* € 368,96 IVA incl. **Spedizione in Italia:** compresa **Consegna:** da 8 a 15 giorni
AIF-DSDM10/10-4	**Ventilatore centrifugo a doppia aspirazione con motore direttamente accoppiato alla girante pale avanti, per installazione in cassonetto aspirante, 1 VELOCITA', 4 poli, GIRI 1200, portata max 2900 m³/h , V.230/1, Kw.0,55, dim.mm.429x331x444h**	**€ 316,47** *+ IVA* € 386,09 IVA incl. **Spedizione in Italia:** compresa **Consegna:** da 8 a 15 giorni
AIF-DSDM10/8-6	**Ventilatore centrifugo a doppia aspirazione con motore direttamente accoppiato alla girante pale avanti, per installazione in cassonetto aspirante, 1 VELOCITA', 6 poli, GIRI 880, portata max 2300 m³/h , V.230/1, Kw.0,25, dim.mm.429x265x444h**	**€ 342,82** *+ IVA* € 418,24 IVA incl. **Spedizione in Italia:** compresa **Consegna:** da 8 a 15 giorni
AIF-DSDM12/12-6/A-M	**Ventilatore centrifugo a doppia aspirazione con motore direttamente accoppiato alla girante pale avanti, per installazione in cassonetto aspirante, 1 VELOCITA', 6 poli, GIRI 940, portata max 4000 m³/h , V.230/1, Kw.57, dim.mm.497x395x522h**	**€ 433,21** *+ IVA* € 528,52 IVA incl. **Spedizione in Italia:** compresa **Consegna:** da 8 a 15 giorni
AIF-DSDM12/12-6/B-M	**Ventilatore centrifugo a doppia aspirazione con motore direttamente accoppiato alla girante pale avanti, per installazione in cassonetto aspirante, 1 VELOCITA', 6 poli, GIRI 940, portata max 4600 m³/h , V.230/1, Kw.0,736, dim.mm.497x395x522h**	**€ 453,89** *+ IVA* € 553,75 IVA incl. **Spedizione in Italia:** compresa **Consegna:** da 8 a 15 giorni
AIF-DSDM12/12-6-T	**Ventilatore centrifugo a doppia aspirazione con motore direttamente accoppiato alla girante pale avanti, per installazione in cassonetto aspirante, 1 VELOCITA', 6 poli, GIRI 890, portata max 6000 m³/h , V.400/3, Kw.1,1, dim.mm.497x395x522h**	**€ 496,99** *+ IVA* € 606,33 IVA incl. **Spedizione in Italia:** compresa **Consegna:** da 8 a 15 giorni
AIF-DSDM15/15-6-T	**Ventilatore centrifugo a doppia aspirazione con motore direttamente accoppiato alla girante pale avanti, per installazione in cassonetto aspirante, 1 VELOCITA', 6 poli, GIRI 920, portata max 10000 m³/h , V.400/3, Kw.2,2, dim.mm.579x474x616h**	**€ 718,65** *+ IVA* € 876,75 IVA incl. **Spedizione in Italia:** compresa **Consegna:** da 8 a 15 giorni

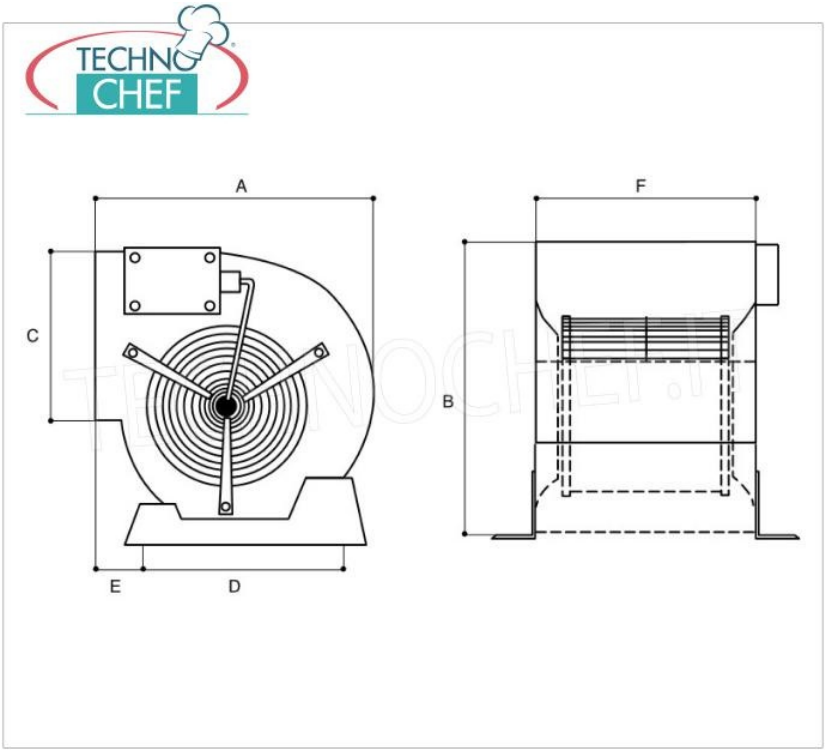
A
F
C
B
E
D