TECNOSERVICE'21 srl
by Tinti Sergio
Via Carlo Pisacane, 134
61032 Fano (PU) Italy
P.IVA IT0200411413

Tel. +39 0721 805911
FAX +39 0721 809794
e-mail: staff@technochef.it
www.technochef.it
www.technochef.eu

Servizi e tecnologie per la ristorazione dal 1973 ... Services and Technologies for professional catering since 1973

SCHEDA TECNICA

Alimentazione elettrica	Monofase
Volts	V 230/1
Frequenza (Hz)	50
Potenza elettrica (Kw)	0,147
Larghezza (mm)	317
Profondità (mm)	232
Altezza (mm)	325

DESCRIZIONE PROFESSIONALE

CODICE	DESCRIZIONE	PREZZO/CONSEGNA
AIF-SDR7/7-4	Ventilatore centrifugo con motore direttamente accoppiato alla girante pale avanti, per installazione in cappa, 1 VELOCITA', GIRI 1400, 4 poli, V.230/1, Kw.0,147, dim.mm.317x232x325h	**€ 277,55** *+ IVA* € 338,61 IVA incl. **Spedizione in Italia:** compresa **Consegna:** da 8 a 15 giorni

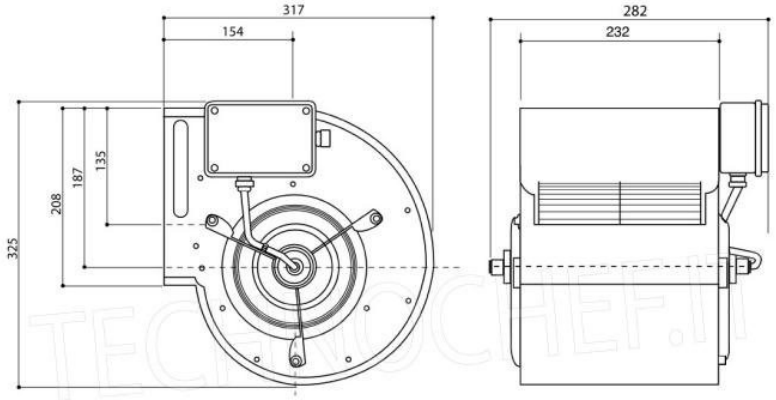
317
154
282
232
325
208
187
135

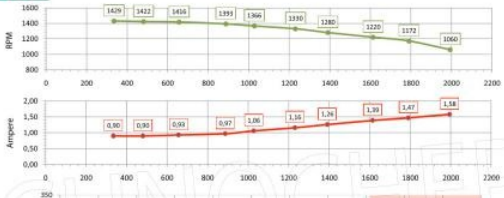
RPM
1429
1422
1416
1393
1366
1330
1280
1220
1172
1060
Amperè
0,90
0,90
0,93
0,97
1,06
1,16
1,26
1,39
1,47
1,58

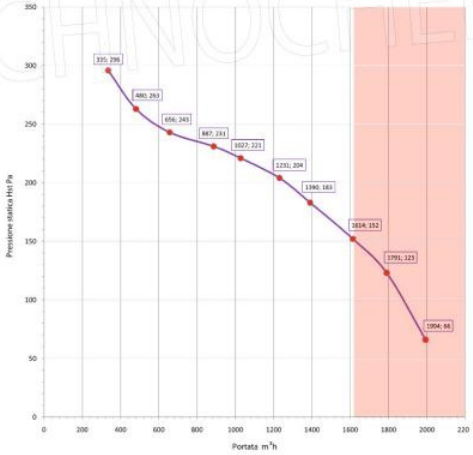
Pressione statica Hs Pa
Portata m³h
335; 296
480; 263
656; 243
887; 231
1027; 221
1231; 204
1390; 183
1614; 152
1791; 123
1994; 68