TECNOSERVICE'21 srl
by Tinti Sergio
Via Carlo Pisacane, 134
61032 Fano (PU) Italy
P.IVA IT0200411413

Tel. +39 0721 805911
FAX +39 0721 809794
e-mail: staff@technochef.it
www.technochef.it
www.technochef.eu

Servizi e tecnologie per la ristorazione dal 1973 ... Services and Technologies for professional catering since 1973

DESCRIZIONE PROFESSIONALE

CAPPE ASPIRANTI CENTRALI INOX 430 con Motore, Profonde 1300 mm:

- **struttura monoblocco in acciaio inox AISI 430**, puntata elettronicamente, finitura scotch-brite;
- **canalina perimetrale antigocciolamento a tenuta ermetica** per raccolta grassi;
- **massima igenicità e sicurezza** nelle operazione di pulizia con relativo rubinetto per lo scarico dei liquidi;
- **filtri Grasso in acciaio inox 18/10** a labirinto.

Accessori/Optional:
- plafoniera al neon di varia potenza
- faretti alogeni
- regolatore di velocità REM10A o RED10A
- costruzione in acciaio INOX AISI 304 su richiesta

Marchio CE
Made in ITALY

MODELLI DISPONIBILI

AIF-DSCME13/12

Cappa aspirante Centrale inox 430 con Motore, con 4 filtri grasso a labirinto, V.230/1, Kw.0,147, Peso 86 Kg, dim.mm.1200x1300x450h

€ 594,40 *+ IVA*
€ 725,17 IVA incl.
Spedizione in Italia: calcolata nel carrello

Consegna: da 8 a 15 giorni

AIF-DSCME13/14

Cappa aspirante Centrale inox 430 con Motore, con 4 filtri grasso a labirinto, V.230/1, Kw.0,147, Peso 93 Kg, dim.mm.1400x1300x450h

€ 626,08 *+ IVA*
€ 763,82 IVA incl.
Spedizione in Italia: calcolata nel carrello

Consegna: da 8 a 15 giorni

AIF-DSCME13/16

Cappa aspirante Centrale inox 430 con Motore, con 6 filtri grasso a labirinto, V.230/1, Kw.0,147, Peso 99 Kg, dim.mm.1600x1300x450h

€ 658,80 *+ IVA*
€ 803,74 IVA incl.
Spedizione in Italia: calcolata nel carrello

Consegna: da 8 a 15 giorni

AIF-DSCME13/18

Cappa aspirante Centrale inox 430 con Motore, con 6 filtri grasso a labirinto, V.230/1, Kw.0,147, Peso 109 Kg, dim.mm.1800x1300x450h

€ 739,57 *+ IVA*
€ 902,28 IVA incl.
Spedizione in Italia: calcolata nel carrello

Consegna: da 8 a 15 giorni

AIF-DSCME13/20

Cappa aspirante Centrale inox 430 con Motore, con 6 filtri grasso a labirinto, V.230/1, Kw.0,42, Peso 116 Kg, dim.mm.2000x1300x450h

€ 777,16 *+ IVA*
€ 948,14 IVA incl.
Spedizione in Italia: calcolata nel carrello

Consegna: da 8 a 15 giorni

AIF-DSCME13/22

Cappa aspirante Centrale inox 430 con Motore, con 8 filtri grasso a labirinto, V.230/1, Kw.0,42, Peso 123 Kg, dim.mm.2200x1300x450h

€ 824,32 *+ IVA*
€ 1.005,67 IVA incl.
Spedizione in Italia: calcolata nel carrello

Consegna: da 8 a 15 giorni

AIF-DSCME13/24

Cappa aspirante Centrale inox 430 con Motore, con 8 filtri grasso a labirinto, V.230/1, Kw.0,42, Peso 130 Kg, dim.mm.2400x1300x450h

€ 871,50 *+ IVA*
€ 1.063,23 IVA incl.
Spedizione in Italia: calcolata nel carrello

Consegna: da 8 a 15 giorni

AIF-DSCME13/26

Cappa aspirante Centrale inox 430 con Motore, con 10 filtri grasso a labirinto, V.230/1, Kw.0,42, Peso 137 Kg, dim.mm.2600x1300x450h

€ 898,76 *+ IVA*
€ 1.096,49 IVA incl.
Spedizione in Italia: calcolata nel carrello

Consegna: da 8 a 15 giorni

AIF-DSCME13/28

Cappa aspirante Centrale inox 430 con Motore, con 10 filtri grasso a labirinto, V.230/1, Kw.0,42, Peso 144 Kg, dim.mm.2800x1300x450h

€ 926,04 *+ IVA*
€ 1.129,77 IVA incl.
Spedizione in Italia: calcolata nel carrello

Consegna: da 8 a 15 giorni

AIF-DSCME13/30

Cappa aspirante Centrale inox 430 con Motore, con 10 filtri grasso a labirinto, V.230/1, Kw.0,42, Peso 160 Kg, dim.mm.3000x1300x450h

€ 960,66 *+ IVA*
€ 1.172,01 IVA incl.
Spedizione in Italia: calcolata nel carrello

Consegna: da 8 a 15 giorni

ACCESSORI/OPTIONAL

CODICE/FOTO	DESCRIZIONE	PREZZO/CONSEGNA
AIF-REM10A	**Regolatore Velocita' manuale per Cappe con Interrutore Luce**	**€ 106,62** *+ IVA* € 130,08 IVA incl. **Spedizione in Italia:** calcolata nel carrello **Consegna:** da 4 a 9 giorni
AIF-FA6/DSCM	**Faretti alogeni (n°6)**	**€ 135,32** *+ IVA* € 165,09 IVA incl. **Spedizione in Italia:** compresa **Consegna:** da 8 a 15 giorni
AIF-PL2X20W/DSCM12-14	**Plafoniera al neon da 2x20 W**	**€ 135,32** *+ IVA* € 165,09 IVA incl. **Spedizione in Italia:** compresa **Consegna:** da 8 a 15 giorni
AIF-RED10A	**Regolatore di velocità per Cappe, Digitale con Interrutore Luce**	**€ 117,70** *+ IVA* € 143,59 IVA incl. **Spedizione in Italia:** calcolata nel carrello **Consegna:** da 4 a 9 giorni
AIF-FA8/DSCM	**Faretti alogeni (n°8)**	**€ 268,42** *+ IVA* € 327,47 IVA incl. **Spedizione in Italia:** compresa **Consegna:** da 8 a 15 giorni
AIF-FA10/DSCM20	**Faretti alogeni (n°10)**	**€ 268,42** *+ IVA* € 327,47 IVA incl. **Spedizione in Italia:** compresa **Consegna:** da 8 a 15 giorni
AIF-PL2X20W/DSCM16-18-20	**Plafoniera al neon da 2x20 W**	**€ 268,42** *+ IVA* € 327,47 IVA incl. **Spedizione in Italia:** compresa **Consegna:** da 8 a 15 giorni
AIF-FA10/DSCM22	**Faretti alogeni (n°10)**	**€ 398,43** *+ IVA* € 486,08 IVA incl. **Spedizione in Italia:** compresa **Consegna:** da 8 a 15 giorni
AIF-FA12/DSCM	**Faretti alogeni (n°12)**	**€ 398,43** *+ IVA* € 486,08 IVA incl. **Spedizione in Italia:** compresa **Consegna:** da 8 a 15 giorni

AIF-FA16/DSCM	**Faretti alogeni (n°16)**	**€ 398,43** *+ IVA* € 486,08 IVA incl. **Spedizione in Italia:** compresa **Consegna:** da 8 a 15 giorni
AIF-PL2X20W/DSCM22	**Plafoniera al neon da 2x20 W**	**€ 398,43** *+ IVA* € 486,08 IVA incl. **Spedizione in Italia:** compresa **Consegna:** da 8 a 15 giorni
AIF-PL2X40W/DSCM	**Plafoniera al neon da 2x40 W**	**€ 398,43** *+ IVA* € 486,08 IVA incl. **Spedizione in Italia:** compresa **Consegna:** da 8 a 15 giorni

TECHNO
CHEF
TECHNOCHEF.IT

TECHNO
CHEF
TECHNOCHEF.IT

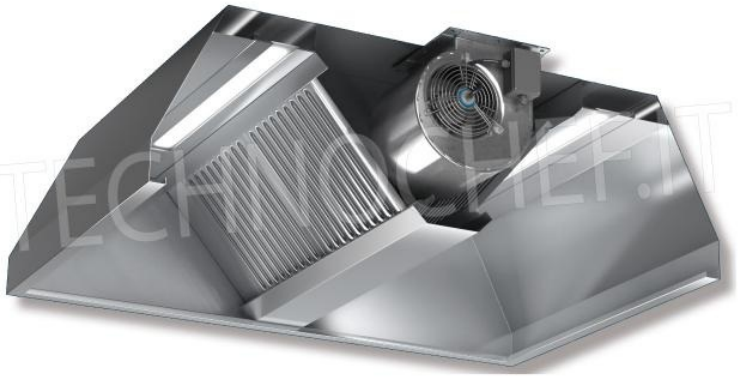

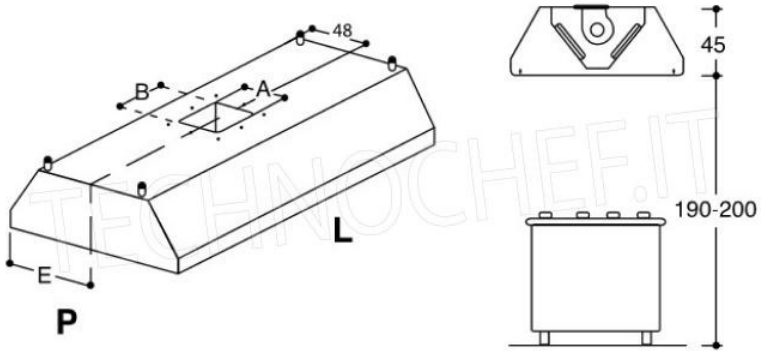
48
B
A
L
E
P
45
190-200