TECNOSERVICE'21 srl
by Tinti Sergio
Via Carlo Pisacane, 134
61032 Fano (PU) Italy
P.IVA IT0200411413

Tel. +39 0721 805911
FAX +39 0721 809794
e-mail: staff@technochef.it
www.technochef.it
www.technochef.eu

Servizi e tecnologie per la ristorazione dal 1973 ... Services and Technologies for professional catering since 1973

DESCRIZIONE PROFESSIONALE

CAPPE ASPIRANTI CENTRALI INOX 430 senza Motore, con Profondità di 1300 mm:

- **struttura monoblocco in acciaio inox AISI 430**, puntata elettronicamente, finitura scotch-brite;
- **canalina perimetrale antigocciolamento a tenuta ermetica** per raccolta grassi;
- **massima igenicità e sicurezza** nelle operazione di pulizia con relativo rubinetto per lo scarico dei liquidi;
- **filtri Grasso in acciaio inox 18/10** a labirinto.

Accessori/Optional:
- plafoniera al neon di varia potenza
- faretti alogeni
- costruzione in acciaio INOX AISI 304 su richiesta

Marchio CE
Made in ITALY

MODELLI DISPONIBILI

AIF-DSCE13/12

Cappa aspirante Centrale inox 430 senza Motore, con 4 filtri grasso a labirinto, peso 69 Kg, dim.mm.1200x1300x450h

€ 416,43 *+ IVA*
€ 508,04 IVA incl.
Spedizione in Italia: calcolata nel carrello

Consegna: da 8 a 15 giorni

AIF-DSCE13/14

Cappa aspirante Centrale inox 430 senza Motore, con 4 filtri grasso a labirinto, peso 76 Kg, dim.mm.1400x1300x450h

€ 448,02 *+ IVA*
€ 546,58 IVA incl.
Spedizione in Italia: calcolata nel carrello

Consegna: da 8 a 15 giorni

AIF-DSCE13/16	**Cappa aspirante Centrale inox 430 senza Motore, con 6 filtri grasso a labirinto, peso 82 Kg, dim.mm.1600x1300x450h**	**€ 479,59** *+ IVA* € 585,10 IVA incl. **Spedizione in Italia:** calcolata nel carrello **Consegna:** da 8 a 15 giorni
AIF-DSCE13/18	**Cappa aspirante Centrale inox 430 senza Motore, con 6 filtri grasso a labirinto, peso 92 Kg, dim.mm.1800x1300x450h**	**€ 517,14** *+ IVA* € 630,91 IVA incl. **Spedizione in Italia:** calcolata nel carrello **Consegna:** da 8 a 15 giorni
AIF-DSCE13/20	**Cappa aspirante Centrale inox 430 senza Motore, con 6 filtri grasso a labirinto, peso 99 Kg, dim.mm.2000x1300x450h**	**€ 554,68** *+ IVA* € 676,71 IVA incl. **Spedizione in Italia:** calcolata nel carrello **Consegna:** da 8 a 15 giorni
AIF-DSCE13/22	**Cappa aspirante Centrale inox 430 senza Motore, con 8 filtri grasso a labirinto, peso 106 Kg, dim.mm.2200x1300x450h**	**€ 602,04** *+ IVA* € 734,49 IVA incl. **Spedizione in Italia:** calcolata nel carrello **Consegna:** da 8 a 15 giorni
AIF-DSCE13/24	**Cappa aspirante Centrale inox 430 senza Motore, con 8 filtri grasso a labirinto, peso 113 Kg, dim.mm.2400x1300x450h**	**€ 649,40** *+ IVA* € 792,27 IVA incl. **Spedizione in Italia:** calcolata nel carrello **Consegna:** da 8 a 15 giorni
AIF-DSCE13/26	**Cappa aspirante Centrale inox 430 senza Motore, con 10 filtri grasso a labirinto, peso 120 Kg, dim.mm.2600x1300x450h**	**€ 676,72** *+ IVA* € 825,60 IVA incl. **Spedizione in Italia:** calcolata nel carrello **Consegna:** da 8 a 15 giorni
AIF-DSCE13/28	**Cappa aspirante Centrale inox 430 senza Motore, con 10 filtri grasso a labirinto, peso 127 Kg, dim.mm.2800x1300x450h**	**€ 704,03** *+ IVA* € 858,92 IVA incl. **Spedizione in Italia:** calcolata nel carrello **Consegna:** da 8 a 15 giorni
AIF-DSCE13/30	**Cappa aspirante Centrale inox 430 senza Motore, con 10 filtri grasso a labirinto, peso 143 Kg, dim.mm.3000x1300x450h**	**€ 739,01** *+ IVA* € 901,59 IVA incl. **Spedizione in Italia:** calcolata nel carrello **Consegna:** da 8 a 15 giorni

ACCESSORI/OPTIONAL

CODICE/FOTO	DESCRIZIONE	PREZZO/CONSEGNA
AIF-FA6/DSC	**Faretti alogeni (n°6)**	**€ 135,32** *+ IVA* € 165,09 IVA incl. **Spedizione in Italia:** compresa **Consegna:** da 8 a 15 giorni

AIF-PL2X20W/DSC12-14	**Plafoniera al neon da 2x20 W**	**€ 135,32** *+ IVA* € 165,09 IVA incl. **Spedizione in Italia:** compresa **Consegna:** da 8 a 15 giorni
AIF-FA8/DSC	**Faretti alogeni (n°8)**	**€ 268,42** *+ IVA* € 327,47 IVA incl. **Spedizione in Italia:** compresa **Consegna:** da 8 a 15 giorni
AIF-PL2X20W/DSC16-18-20	**Plafoniera al neon da 2x20 W**	**€ 268,42** *+ IVA* € 327,47 IVA incl. **Spedizione in Italia:** compresa **Consegna:** da 8 a 15 giorni
AIF-FA10/DSC	**Faretti alogeni (n°10),**	**€ 290,30** *+ IVA* € 354,17 IVA incl. **Spedizione in Italia:** compresa **Consegna:** da 8 a 15 giorni
AIF-PL2X20W/DSC20	**Plafoniera al neon da 2x20 W**	**€ 290,30** *+ IVA* € 354,17 IVA incl. **Spedizione in Italia:** compresa **Consegna:** da 8 a 15 giorni
AIF-FA8/DSC	**Faretti alogeni (n°8)**	**€ 310,42** *+ IVA* € 378,71 IVA incl. **Spedizione in Italia:** compresa **Consegna:** da 8 a 15 giorni
AIF-PL2X20W/DSC18	**Plafoniera al neon da 2x20 W**	**€ 310,42** *+ IVA* € 378,71 IVA incl. **Spedizione in Italia:** compresa **Consegna:** da 8 a 15 giorni
AIF-FA10/DSC	**Faretti alogeni (n°10)**	**€ 398,43** *+ IVA* € 486,08 IVA incl. **Spedizione in Italia:** compresa **Consegna:** da 8 a 15 giorni
AIF-FA12/DSC	**Faretti alogeni (n°12)**	

		€ 398,43 *+ IVA* € 486,08 IVA incl. **Spedizione in Italia:** compresa **Consegna:** da 8 a 15 giorni
AIF-FA16/DSC 	**Faretti alogeni (n°16)**	**€ 398,43** *+ IVA* € 486,08 IVA incl. **Spedizione in Italia:** compresa **Consegna:** da 8 a 15 giorni
AIF-PL2X20W/DSC22 	**Plafoniera al neon da 2x20 W**	**€ 398,43** *+ IVA* € 486,08 IVA incl. **Spedizione in Italia:** compresa **Consegna:** da 8 a 15 giorni
AIF-PL2X40W/DSC 	**Plafoniera al neon da 2x40 W**	**€ 398,43** *+ IVA* € 486,08 IVA incl. **Spedizione in Italia:** compresa **Consegna:** da 8 a 15 giorni

TECHNO
CHEF
TECHNOCHEF.IT

TECHNO
CHEF
TECHNOCHEF.IT

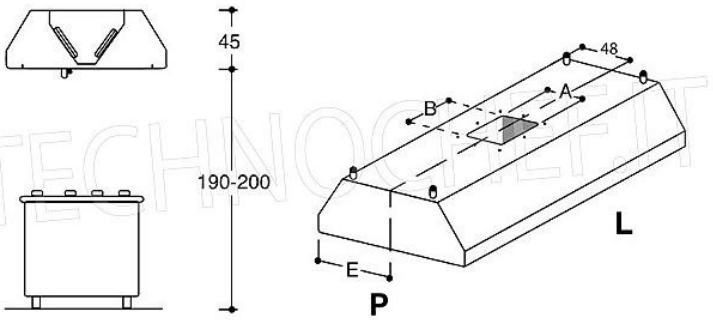
45
190-200
48
B
A
L
E
P