TECNOSERVICE'21 srl
by Tinti Sergio
Via Carlo Pisacane, 134
61032 Fano (PU) Italy
P.IVA IT0200411413

Tel. +39 0721 805911
FAX +39 0721 809794
e-mail: staff@technochef.it
www.technochef.it
www.technochef.eu

Servizi e tecnologie per la ristorazione dal 1973 ... Services and Technologies for professional catering since 1973

SCHEDA TECNICA

Alimentazione elettrica	Trifase
Volts	V 400/3 +N
Frequenza (Hz)	50
Potenza elettrica (Kw)	6,74
Peso lordo (Kg)	133
Larghezza (mm)	620
Profondità (mm)	770
Altezza (mm)	1900

DESCRIZIONE PROFESSIONALE

LAVASTOGLIE a CAPOTTINA SOLLEVABILE con cesto QUADRO da mm.500x500, resa max n°60 cesti/ora, COMANDI DIGITALI:
.

- **La carrozzeria è integralmente in acciaio AISI 304** ed è stata studiata con **tutti i componenti nella parte frontale** per permettere una facile assistenza da parte del tecnico;
- **Comandi elettronici digitali** con dispaly;
- Il controllo elettronico permette di gestire vari parametri per darvi un grande livello di personalizzazione in base alle vostre esigenze,
- **4 cicli lavaggio da 60/90/120/240 secondi**;
- **Altezza utile max**: **piatti 415 mm**.
- **Altezza max pentole 390 mm**.,
- **Altezza max bicchieri 390 mm,**
- Ceste pane da lt.40 (H=390),
- Adatta a contenere 4 teglie GN 1/1;
- Capace di lavare bicchieri, piatti, oggetti di medie dimensioni e teglie GN 1/1 in soli 620 mm di larghezza, garantendo una produttività massima di 60 cesti/ora (1080 piatti/ora),
- **Giranti lavaggio inox** diametro 18 mm. con getti elicoidali stampati;
- **Girante risciacquo inox** con velocità di rotazione regolabile;
- **Dosatore brillantante elettrico** regolabile;
- **Dosatore detergente lavaggio elettrico** regolabile:
- **Sistema di controllo tramite scheda elettronica con Dip-Switch** semplice ed estremamente efficiente,
- **Impostazione e controllo delle temperature di lavaggio e risciacquo**,

- Il controllo elettronico permette di gestire vari parametri per darvi un grande livello di personalizzazione in base alle vostre esigenze mentre l'autodiagnosi consente di ridurre al minimo i fermi-macchina suggerendovi già alcune semplici operazioni da eseguire per risolvere la situazione,
- **Impostazione e controllo del Termostop** di lavaggio e risciacquo per garantire ottimi risultati di lavaggio,
- **Display con visualizzazione temperature e ciclo di lavaggio selezionato**,
- **Pulsante Start intelligente**,
- **Sistema di Autodiagnosi**,
- **Avviso di Manutenzione Programmata**,
- Ciclo di risciacquo supplementare automatico,
- **1 Ciclo di scarico automatico** (con pompa di scarico installata),
- **Tempo di scarico e di risciacquo regolabili**,
- **Lettura della temperatura tramite precise sonde NTC**,
- Giranti di lavaggio e risciacquo in acciaio inox,
- **Il doppio dosatore di detergente e brillantante elettrico installato di serie** garantisce il massimo risultato da ogni ciclo di lavaggio;
- **Avviso di manutenzione programmata**,
- **Capacità vasca lt.37**,
- Resistenza vasca Kw.4,5,
- Capacità boiler lt.7,3,
- Resistenza boiler Kw.5,4,
- Pompa lavaggio da Kw 1,34 (1,8 Hp),
- Durezza acqua consigliata 7÷10 °f,
- Consumo acqua per ciclo a 2 bar: 2,0 lt.

In Dotazione:
- 2 cesti per 18 piatti, dim mm. 500x500x100h
- 1 cesto per bicchieri, dim mm. 500x500x100h
- 1 cesto portaposate da 8 posti
- 2 filtri integrale vasca

Optional/Accessori:
- Kit pompa di pressione 0,5Hp - Cod.**23138**
- Kit pompa di scarico 32W - Cod.**23139**
- Pompa di pressione installata 0,5 HP - Cod.**17516**
- Kit pompa di scarico installata 32W - Cod.**22630**

Marchio CE
Made in Italy

CODICE	DESCRIZIONE	PREZZO/CONSEGNA
TCF322-002200	LAVASTOVIGLIE a CAPOTTINA SOLLEVABILE con cesto QUADRO da 500x500 mm, 4 cicli da 60/90/120/240 sec, resa max n°60 cesti/ora, dosatore brillantante e detergente elettrico, V.400/3+N, Kw.6,74, Peso 133 Kg, dim.mm.620x770x1900h	**€ 2.542,74** *+ IVA* € 3.102,14 IVA incl. **Spedizione in Italia:** calcolata nel carrello **Consegna:** da 8 a 15 giorni

ACCESSORI/OPTIONAL

CODICE/FOTO	DESCRIZIONE	PREZZO/CONSEGNA
TCF322-002612 	**TECHNOCHEF - Kit pompa di scarico 32W**	**€ 173,00** *+ IVA* € 211,06 IVA incl. **Spedizione in Italia:** calcolata nel carrello **Consegna:** da 4 a 9 giorni
TCF322-002603 	**TECHNOCHEF - Kit pompa di pressione 0,5 Hp**	**€ 176,61** *+ IVA* € 215,46 IVA incl. **Spedizione in Italia:** calcolata nel carrello **Consegna:** da 4 a 9 giorni
TCF322-002611	**TECHNOCHEF - Pompa di scarico installata 32W**	**€ 187,43** *+ IVA* € 228,66 IVA incl.

Spedizione in Italia: calcolata nel carrello

Consegna: da 4 a 9 giorni

TCF322-002601

TECHNOCHEF - Pompa di pressione installata 0,5 HP

€ 199,78 *+ IVA*

€ 243,73 IVA incl.

Spedizione in Italia: calcolata nel carrello
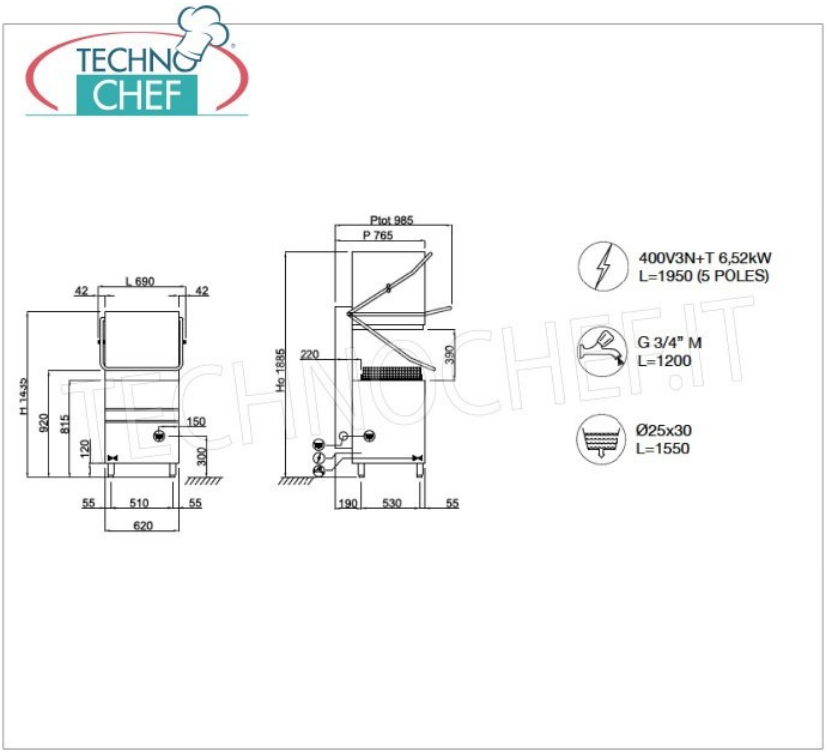
Consegna: da 4 a 9 giorni