TECNOSERVICE'21 srl
by Tinti Sergio
Via Carlo Pisacane, 134
61032 Fano (PU) Italy
P.IVA IT0200411413

Tel. +39 0721 805911
FAX +39 0721 809794
e-mail: staff@technochef.it
www.technochef.it
www.technochef.eu

Servizi e tecnologie per la ristorazione dal 1973 ... Services and Technologies for professional catering since 1973

SCHEDA TECNICA

Peso netto (Kg)	23
Larghezza (mm)	200
Profondità (mm)	450
Altezza (mm)	440

DESCRIZIONE PROFESSIONALE

Mod.OS-TAG94 - TAGLIASTRISCE ELETTRICO con 44 LAME, per un TAGLIO da 4 mm:

.

- **realizzato in alluminio anodizzato**;
- **gruppo lame in acciaio inox**;
- **dotato di 44 lame con distanza tra ogni lama di 4 mm**;
- **spessore massimo del prodotto da introdurre 20 mm**;
- velocità di avanzamento del prodotto 20 mm al secondo;
- **pettini copri lame** per accompagnare il taglio della carne;
- è possibile utilizzare questa macchina anche per **il taglio a strisce del prosciutto, formaggio, verdure ecc**;
- **motore completamente ermetico** e con **sistema di raffreddamento a flusso d'aria forzata**;
- riduttore a ingranaggi in bagno d'olio;
- possibilità di lavorare per parecchie ore consecutive **senza riscaldare il gruppo di taglio e senza emettere alcun rumore**;
- il potente gruppo motoriduttore rimane stabile sul banco di lavoro e non necessita di alcuna attenzione;
- disponibile in versione **MONOFASE** o **TRIFASE**.

Marchio CE
Made in ITALY

MODELLI DISPONIBILI

OS-TAG94/M	**TAGLIASTRISCE ELETTRICO con 44 lame, per un taglio da 4 mm, V.230/1, Kw.0,4, Peso 23 Kg, dim.mm.200x450x440h**	**€ 1.949,34** *+ IVA* € 2.378,19 IVA incl. **Spedizione in Italia:** compresa **Consegna:** da 4 a 9 giorni

OS-TAG94/T	**TAGLIASTRISCE ELETTRICO con 44 lame, per un taglio da 4 mm, V.400/3, Kw.0,5, Peso 23 Kg, dim.mm.200x450x440h**	**€ 1.949,34** *+ IVA* € 2.378,19 IVA incl. **Spedizione in Italia:** compresa **Consegna:** da 4 a 9 giorni

ACCESSORI/OPTIONAL
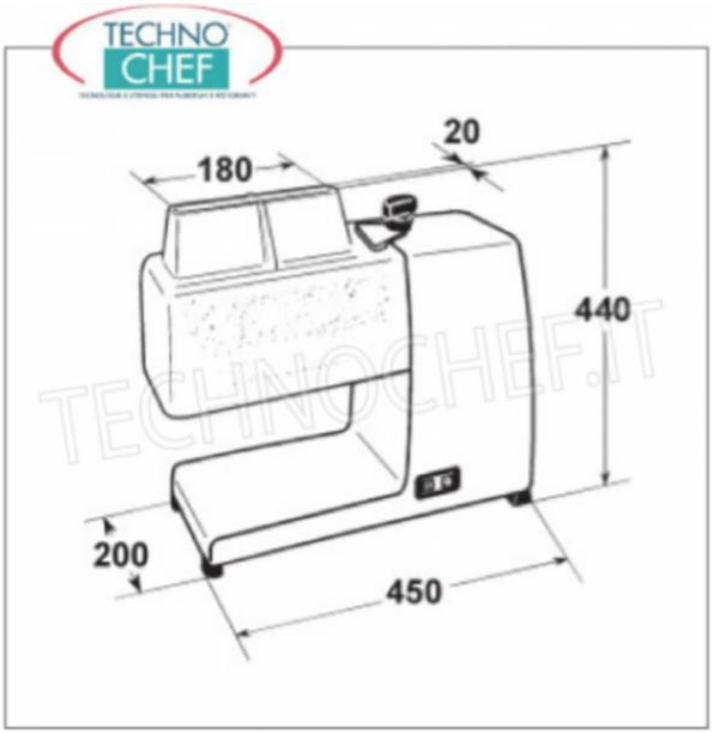
CODICE/FOTO	DESCRIZIONE	PREZZO/CONSEGNA
OS-OPT68	**Copertura lama alluminio**	**€ 106,80** *+ IVA* € 130,30 IVA incl. **Spedizione in Italia:** calcolata nel carrello **Consegna:** da 4 a 9 giorni
OS-OPT84	**--- Gruppo lame inteneritrici per Carne**	**€ 788,47** *+ IVA* € 961,93 IVA incl. **Spedizione in Italia:** calcolata nel carrello **Consegna:** da 4 a 9 giorni