TECNOSERVICE'21 srl
by Tinti Sergio
Via Carlo Pisacane, 134
61032 Fano (PU) Italy
P.IVA IT0200411413

Tel. +39 0721 805911
FAX +39 0721 809794
e-mail: staff@technochef.it
www.technochef.it
www.technochef.eu

Servizi e tecnologie per la ristorazione dal 1973 ... Services and Technologies for professional catering since 1973

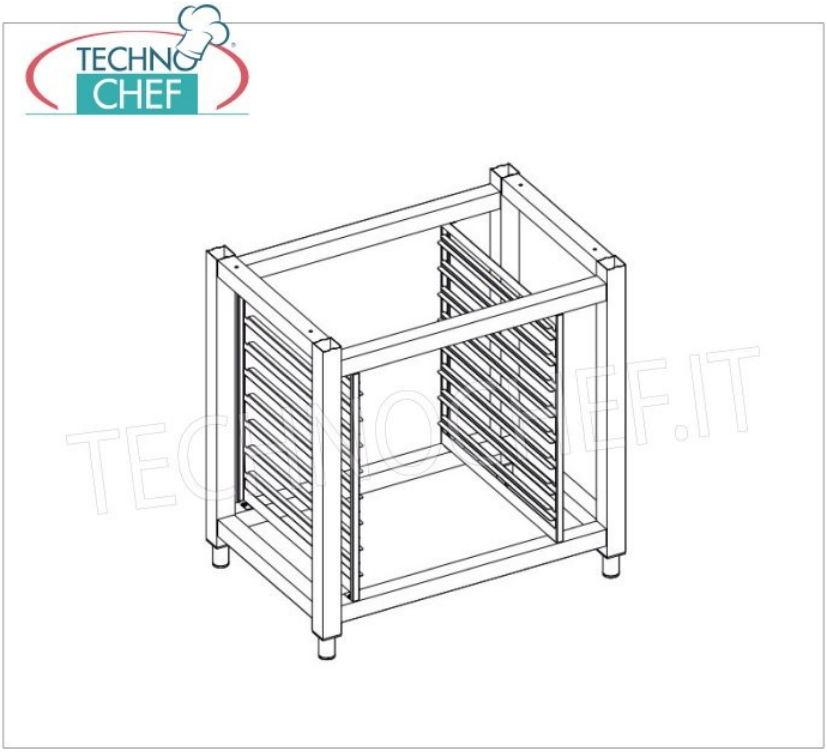

DESCRIZIONE PROFESSIONALE

CODICE	DESCRIZIONE	PREZZO/CONSEGNA
TCF312-000206	Supporto base in tubolare inox con ripiano inferiore e porta guide per Forni Convenzione 6 e 10 TEGLIE GN1/1, Peso 20 Kg, dim.mm.860x640x845h	**€ 461,41** *+ IVA* € 562,92 IVA incl. **Spedizione in Italia:** calcolata nel carrello **Consegna:** da 4 a 9 giorni

ACCESSORI/OPTIONAL

CODICE/FOTO	DESCRIZIONE	PREZZO/CONSEGNA
TCF312-000500 	**FORNO CONVEZIONE-VAPORE a GAS per 6 TEGLIE GN 1/1 (mm 325x530), Dim.mm 860x720x740h**	**€ 3.412,47** *+ IVA* € 4.163,21 IVA incl. **Spedizione in Italia:** calcolata nel carrello **Consegna:** da 8 a 15 giorni
TCF312-000600 	**FORNO CONVEZIONE- VAPORE GAS per 10 TEGLIE GN 1/1, (mm 325x530), Dim. mm. 860x710x1020h**	**€ 4.184,89** *+ IVA* € 5.105,57 IVA incl. **Spedizione in Italia:** calcolata nel carrello **Consegna:** da 8 a 15 giorni