TECNOSERVICE'21 srl
by Tinti Sergio
Via Carlo Pisacane, 134
61032 Fano (PU) Italy
P.IVA IT0200411413

Tel. +39 0721 805911
FAX +39 0721 809794
e-mail: staff@technochef.it
www.technochef.it
www.technochef.eu

Servizi e tecnologie per la ristorazione dal 1973 ... Services and Technologies for professional catering since 1973

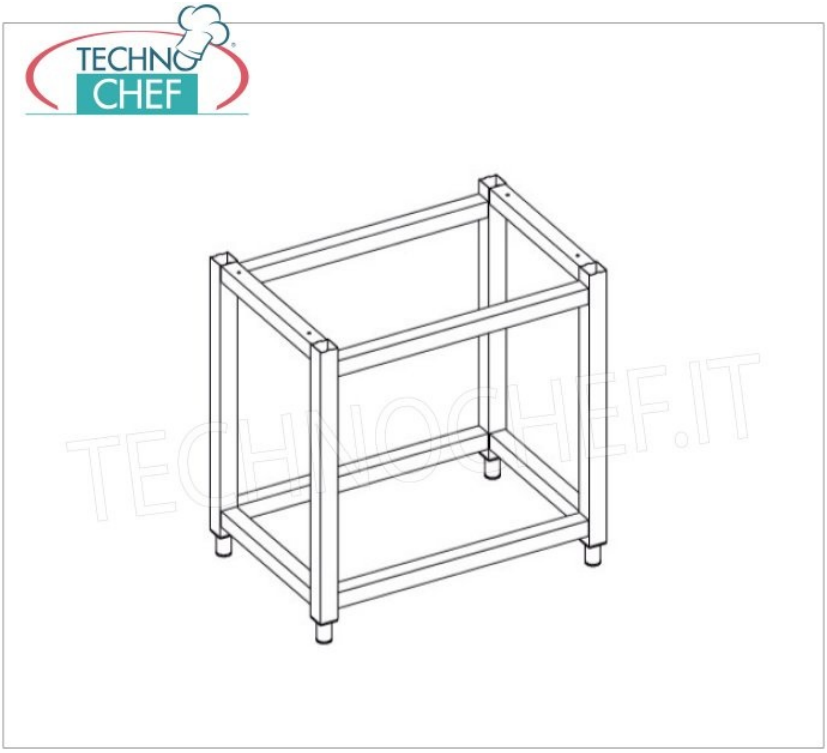

DESCRIZIONE PROFESSIONALE

CODICE	DESCRIZIONE	PREZZO/CONSEGNA
TCF312-000201	Base per forno da 6 e 10 Teglie GN 1/1	**€ 373,09** *+ IVA* € 455,17 IVA incl. **Spedizione in Italia:** calcolata nel carrello **Consegna:** da 4 a 9 giorni

ACCESSORI/OPTIONAL

CODICE/FOTO	DESCRIZIONE	PREZZO/CONSEGNA
TCF312-000100 	**FORNO CONVEZIONE-VAPORE ELETTRICO per 6 TEGLIE GN1/1 (mm 325x530), dim.mm 860x710x740h**	**€ 2.632,55** *+ IVA* € 3.211,71 IVA incl. **Spedizione in Italia:** calcolata nel carrello **Consegna:** da 8 a 15 giorni
TCF312-000400 	**FORNO CONVEZIONE-VAPORE ELETTRICO per GASTRONOMIA, 10 TEGLIE GN1/1, COMANDI ELETTROMECCANICI**	**€ 3.224,59** *+ IVA* € 3.934,00 IVA incl. **Spedizione in Italia:** calcolata nel carrello **Consegna:** da 8 a 15 giorni