TECNOSERVICE'21 srl
by Tinti Sergio
Via Carlo Pisacane, 134
61032 Fano (PU) Italy
P.IVA IT0200411413

Tel. +39 0721 805911
FAX +39 0721 809794
e-mail: staff@technochef.it
www.technochef.it
www.technochef.eu

Servizi e tecnologie per la ristorazione dal 1973 ... Services and Technologies for professional catering since 1973

SCHEDA TECNICA

Alimentazione elettrica	Monofase
Volts	V 230/1
Frequenza (Hz)	50
Potenza elettrica (Kw)	0,245
Peso netto (Kg)	27
Larghezza (mm)	520
Profondità (mm)	460
Altezza (mm)	515

DESCRIZIONE PROFESSIONALE

AFFETTATRICE VERTICALE 'salumi', lama diametro 300 mm, realizzata in lega di alluminio trattata anodicamente, Professionale, dotata di:

.

- regolatore dello **spessore di taglio da 0 a 16 mm** molto sensibile,
- capacità di taglio: **mm 240x190h**,
- **affilatoio incorporato**,
- giri lama al minuto 300,
- piatto montato su **cuscinetti a sfere** per una **maggiore scorrevolezza**,
- **adatta per il taglio di salumi pesanti, arrosti, formaggi, pesce, carni dure ed altro**.

.

OPTIONAL:

- Su richiesta, è possibile fornire le affettatrici nei colori: **rosso, nero, crema**; oppure nei colori speciali.

Marchio CE
MADE IN ITALY

CODICE	DESCRIZIONE	PREZZO/CONSEGNA
FAC-F300TS-VR	Affettatrice verticale con LAMA diametro mm 300, versione con Braccio Pressa-Salumi Autobloccante con 2 Colonnine, completa di Affilatoio, V 230/1, Kw 0,245, Peso 27 Kg, dim.mm.520x460x515h	**€ 976,50** *+ IVA* € 1.191,33 IVA incl. **Spedizione in Italia:** compresa **Consegna:** da 4 a 9 giorni

ACCESSORI/OPTIONAL

CODICE/FOTO	DESCRIZIONE	PREZZO/CONSEGNA
FAC-CLS1	**TECHNOCHEF - Supplemento colori per affettatrici: rosso, nero, crema**	**€ 113,95** *+ IVA* € 139,02 IVA incl. **Spedizione in Italia:** compresa **Consegna:** da 4 a 9 giorni

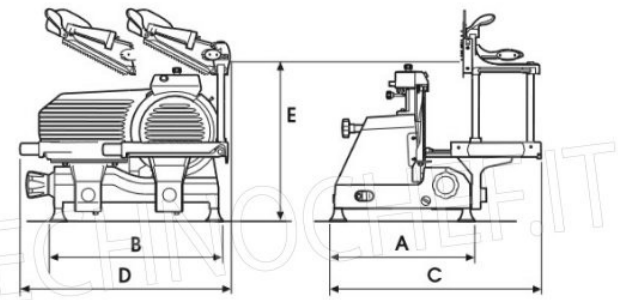

	F 250 TS-V	F 300 TS-V R
A mm	360	360
B mm	460	460
C mm	520	520
D mm	610	610
E mm	515	515
kg	25	27