TECNOSERVICE'21 srl
by Tinti Sergio
Via Carlo Pisacane, 134
61032 Fano (PU) Italy
P.IVA IT0200411413

Tel. +39 0721 805911
FAX +39 0721 809794
e-mail: staff@technochef.it
www.technochef.it
www.technochef.eu

Servizi e tecnologie per la ristorazione dal 1973 ... Services and Technologies for professional catering since 1973

SCHEDA TECNICA

Peso netto (Kg)	10,16
Larghezza (mm)	910
Profondità (mm)	710
Altezza (mm)	495

DESCRIZIONE PROFESSIONALE

Fasciatoio da parete in polipropilene | Baby safe, dimensioni mm 910x710x495h

CODICE	DESCRIZIONE	PREZZO/CONSEGNA
PD49336-00	Fasciatoio da parete in polipropilene | Baby safe, dimensioni mm 910x710x495h	**€ 512,73** *+ IVA* € 625,53 IVA incl. **Spedizione in Italia:** calcolata nel carrello **Consegna:** da 3 a 6 giorni

TECHNO
CHEF
TECHNOCHEF.IT

TECHNO
CHEF
TECHNOCHEF.IT

TECHNOCHEF.IT

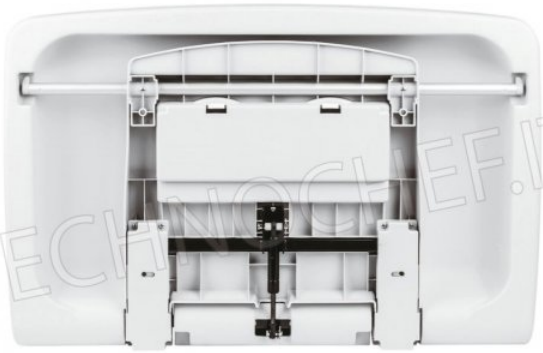

TECHNOCHEF.IT

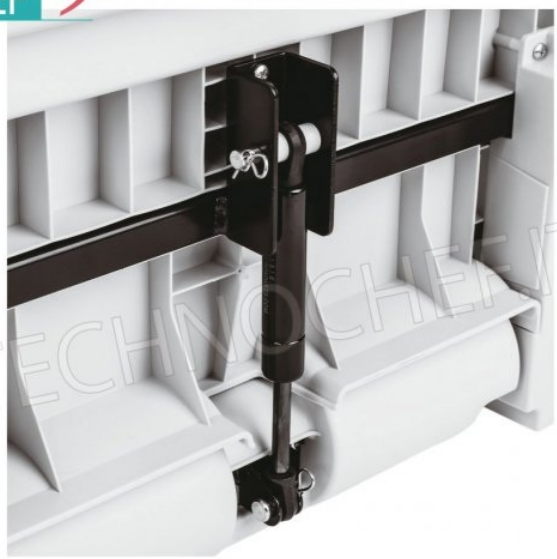

TECHNOCHEF.IT