TECNOSERVICE'21 srl
by Tinti Sergio
Via Carlo Pisacane, 134
61032 Fano (PU) Italy
P.IVA IT0200411413

Tel. +39 0721 805911
FAX +39 0721 809794
e-mail: staff@technochef.it
www.technochef.it
www.technochef.eu

Servizi e tecnologie per la ristorazione dal 1973 ... Services and Technologies for professional catering since 1973

DESCRIZIONE PROFESSIONALE

Rubinetto miscelatore biforo a parete:
.

- **monocomando con leva clinica e canna girevole**;
- **deviatore** per erogazione con **doccia sospesa** sorretta da **mollone** e fornita di **valvola di ritegno**;
- gambo di fissaggio filettato lungo 50 mm;
- rubinetto in ottone cromato;
- tubo di supporto verticale in acciaio inossidabile;
- leva clinica in poliammide rinforzata con fibra di vetro;
- portata d'acqua: 16 lt/minuto (testa doccia);
- portata d'acqua: 20 lt/minuto (canna girevole).

.**Marchio CE**
MADE IN ITALY

CODICE	DESCRIZIONE	PREZZO/CONSEGNA
KL2s.4024.19BG.72/C45	Rubinetto Miscelatore Biforo a parete con doccia sospesa e canna di erogazione girevole, comando con leva lunga	**€ 321,03** *+ IVA* € 391,66 IVA incl. **Spedizione in Italia:** calcolata nel carrello **Consegna:** da 4 a 9 giorni

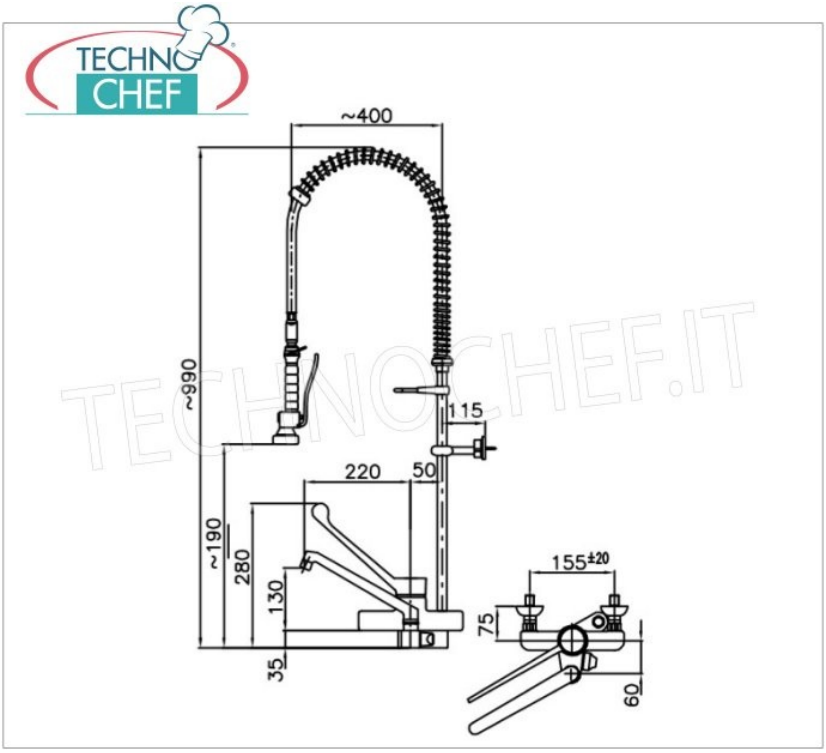

TECHNOCHEF.IT