TECNOSERVICE'21 srl
by Tinti Sergio
Via Carlo Pisacane, 134
61032 Fano (PU) Italy
P.IVA IT0200411413

Tel. +39 0721 805911
FAX +39 0721 809794
e-mail: staff@technochef.it
www.technochef.it
www.technochef.eu

Servizi e tecnologie per la ristorazione dal 1973 ... Services and Technologies for professional catering since 1973

SCHEDA TECNICA

Larghezza (mm)	1120
Profondità (mm)	620
Altezza (mm)	1120

DESCRIZIONE PROFESSIONALE

Carrello inox portabacinelle GN con piani estraibili:

.

- **struttura in tubo di acciaio inox AISI 304 18/10** sezione mm 25x25, finitura spazzolata;
- **livello superiore adatto ad inserire bacinelle GN per complessivi 3 x 1/1 GN,** fino a mm 200h;
- **livello inferiore con piano inox stampato**, estraibile, mm 1000x500, estraibile;
- **paracolpi in gomma** grigia agli angoli;
- **ruote piroettanti** Ø mm 125;
- **portata complessiva kg. 80;**

MADE IN ITALY

CODICE	DESCRIZIONE	PREZZO/CONSEGNA
MC-1550	Carrello inox 18/10 con piano superiore per 3 bacinelle gastro-norm 1/1 (escluse), 1 ripiano inferiore estraibile, dim.mm 1120x620x940h	**€ 222,54** *+ IVA* € 271,50 IVA incl. **Spedizione in Italia:** calcolata nel carrello **Consegna:** da 8 a 15 giorni

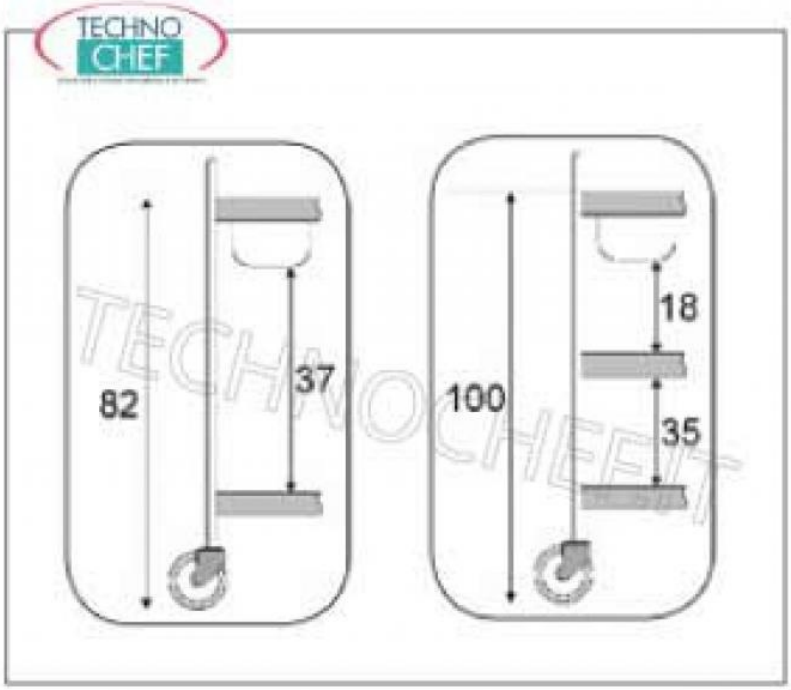
82
37
100
18
35